FANTIC MOTOR

Fantic 160.00.1603 - CABALLERO 50 cc REGOLARITÀ COMPETIZIONE

A1

NUMERO CATALOGO 160.94.5220
NUMERO CATALOGUE 160.94.5220
CATALOG NUMBER 160.94.5220
KATALOG NUMBER 160.94.5220

FANTIC MOTOR

CABALLERO 50cc REGOLARITA' COMPETIZIONE

CATALOGO PARTI DI RICAMBIO

6 - 1979

CATALOGUE DE PIECES DE RECHANGE

6 - 1979

SPARE PARTS CATALOG

6 - 1979

ERSATZTEILE KATALOG

6 - 1979

A2

DATI D'IDENTIFICAZIONE
DONNEES D'IDENTIFICATION
IDENTIFICATION VEHICLE
LAGE VON TYPSCHILD RAHMENNUMMER

FANTIC MOTOR

CABALLERO 50cc REGOLARITA' COMPETIZIONE

TIPO DI VEICOLO E NUMERO DI TELAIO
MODELE DE VEHICULE ET NUMERO DE CADRE
VEHICLE TYPE AND FRAME NUMBER
FAHRZEUG-TYP UND RAHMENNUMMER

FANTIC TX-160
DGM 14787 OM
☆0002479☆

A3

INTERPRETAZIONE DEI SIMBOLI E DELLE ESPRESSIONI CODIFICATE ADOTTATE

FANTIC MOTOR

N°	= Numero ordinazione
Tav.	= Tavola
P+N°...	= Numero d'ordinazione particolari postmodifica
A+N°...	= Numero d'ordinazione particolari antemodifica
P (Tav.E3/2)	= Tavola E3/2 contenente particolari postmodifica
A (Tav.E3/1)	= Tavola E3/1 contenente particolari antemodifica
→ (0001500)	= La tavola (od il particolare) vale fino al veicolo con numero di telaio 0001500
(0001501) →	= La tavola (od il particolare) vale dal veicolo con numero di telaio 0001501
(A+B+...) N°	= Confezione ricambi composta dai particolari A+B+... illustrati nella tavola
190.01.5200 / 191.01.5200	= In alternativa
319.11.5000+	= Parte specifica di una versione di esportazione; consultare in calce alla tavola e la pagina A7 per la validità
322.47.5210+2/10	= Particolare con indicazione della maggiorazione di 2/10
155.43.8030 ≠ 0,4	= Particolare con indicazione dello spessore di 0,4 mm.
310.15.5140 d.	= Particolare destro } rispetto al senso di marcia del veicolo
310.15.5150 s.	= Particolare sinistro } rispetto al senso di marcia del veicolo
~~250.01.5000~~	= Parte sostituita o eliminata
Z=...	= Numero dei denti
(X) N°...	= Dopo esaurimento fornire N°...
V	= Volt
W	= Watt
(R)	= A richiesta
(SG)	= Serie guarnizioni completa
(SP)	= Serie premistoppa motore completa
(a)	= Anteriore
(p)	= Posteriore
(1)	= 1^ velocità
(2)	= 2^ velocità
(3)	= 3^ velocità
(4)	= 4^ velocità
(5)	= 5^ velocità
(6)	= 6^ velocità
(SD)	= Serie decalcomanie veicolo completa
(M 6x16)	= Diametro e lunghezza delle viti di uso comune non fornite come ricambio
(M 6)	= Diametro dei dadi di uso comune non forniti come ricambio
(Ø 6x18)	= Diametro interno (6) e diametro esterno (18) delle rondelle di uso comune non fornite come ricambio

SIGNES ET EXPRESSIONS CODIFIES

N°	= Numéro de pièce
Tav.	= Planche
P+N°...	= Numéro de pièce nouveau montage
A+N°...	= Numéro de pièce ancien montage
P (Tav.E3/2)	= Planche E3/2 regroupant des pièces nouveau montage
A (Tav.E3/1)	= Planche E3/1 regroupant des pièces ancien montage
➡ (0001500)	= La planche (ou la pièce) est applicable jusqu'à le véhicule numéro de cadre 0001500
(0001501) ➡	= La planche (ou la pièce) est applicable depuis le véhicule numéro de cadre 0001501
(A+B+...) N°	= Collection de pièces comprenant les pièces A+B+... illustrées par la planche
190.01.5200 } 191.01.5200 }	= Pièces montées en parallèle
319.11.5000+	= Equipements spéciaux d'exportation (voir au bas de la planche et à la page A7 l'application en fonction des destinations)
322.47.5210+2/10	= Pièce cote majorée de 2/10
155.43.8030 ≠ 0,4	= Pièce d'une épaisseur de 0,4 mm.
310.15.5140 d.	= Pièce droite } dans le sens de marche
310.15.5150 s.	= Pièce gauche } dans le sens de marche
~~250.01.5000~~	= Pièces remplacées ou supprimées
Z=...	= Numéro de cames
(X) N°...	= Après épuisement prévoir N°...
V	= Volt
W	= Watt
(R)	= En option
(SG)	= Jeu de joint complète
(SP)	= Jeu de presse-étoupe moteur complète
(a)	= Avant
(p)	= Arrière
(1)	= 1ère vitesse
(2)	= 2e vitesse
(3)	= 3e vitesse
(4)	= 4e vitesse
(5)	= 5e vitesse
(6)	= 6e vitesse
(SD)	= Jeu de decal véhicule complète
(M 6x16)	= Diamètre et longueur des vis d'usage commun pas fournies pour rechange
(M 6)	= Diamètre des ecrous d'usage commun pas fournies pour rechange
(Ø 6x18)	= Diamètre intérieur (6) et extérieur (18) des rondelles d'usage commun pas fournies pour rechange

WORDING AND SYMBOL CODE

N°	= Part number
Tav.	= Table
P+N°...	= Part number post-modification components
A+N°...	= Part number pre-modification components
P (Tav.E3/2)	= Table E3/2 including post-modification components
A (Tav.E3/1)	= Table E3/1 including pre-modification components
➡ (0001500)	= Table (or component) applicable up to chassis N°0001500
(0001501) ➡	= Table (or component) applicable from chassis N°0001501
(A+B+...) N°	= Kit including parts A+B+... as shown at the table
190.01.5200 / 191.01.5200	= Alternatives
319.11.5000+	= Component applicable to one model only; of export for applicability see footnote and page A7
322.47.5210+2/10	= Component's oversize stated: 2/10
155.43.8030 ≠ 0,4	= Component's thickness stated: 0,4 mm.
310.15.5140 d.	= Right-hand component } with respect to vehicle's forward direction
310.15.5150 s.	= Left-hand component } with respect to vehicle's forward direction
~~250.01.5000~~	= Delected or superseded part
Z=...	= Teeth number
(X) N°...	= When depleted superseded by...
V	= Volt
W	= Watt
(R)	= Optional
(SG)	= Gasket series
(SP)	= Engine oil seal series
(a)	= Front
(p)	= Rear
(1)	= 1st speed
(2)	= 2nd speed
(3)	= 3rd speed
(4)	= 4th speed
(5)	= 5th speed
(6)	= 6th speed
(SD)	= Vehicle decal series
(M 6x16)	= Diameter and lenght of the screw of common use not furnished as spare parts
(M 6)	= Diameter of the nuts of common use not furnished as spare parts
(Ø 6x18)	= Interieur (6) and external (18) diameter of the washers of common use not furnished as spare parts

BEDEUTUNG DER VERWENDETEN SYMBOLE UND KURZBEZEICHNUNGEN

FANTIC MOTOR

N°	= Best. Nr.
Tav.	= Tafel
P+N°...	= Best. Nr. Teile nach Änderung
A+N°...	= Best. Nr. Teile vor Änderung
P Tav.E3/2	= Tafel E3/2 enthält Teile abgeänderte Teile
A Tav.E3/1	= Tafel E3/1 enthält ungeänderte Teile
→ 0001500	= Tafel bzw. Teil gilt bis Fahrzeug mit Fahrgestell Nr. 0001500
0001501 →	= Tafel bzw. Teil gilt ab Fahrzeug mit Fahrgestell Nr. 0001501
A+B+... N°	= Ersatzteilkonfektion mit den in der Tafel abgebildeten A+B+... usw.
190.01.5200 191.01.5200	= in Alternative
319.11.5000+	= Spezial teil einer ausfuehrung füer export; füer Verwendtbarkeit siehe Notitz am Fusse der Tafel und Seite A7
322.47.5210+2/10	= Teil mit Angabe einer Mehrlange von 2/10
155.43.8030 ≠ 0,4	= Teil mit Dickenangabe von 0,4 mm.
310.15.5140 d.	= rechtes Teil } gegenüber der Fahrtrichtung des Fahrzeugs
310.15.5150 s.	= linkes Teil } gegenüber der Fahrtrichtung des Fahrzeugs
~~250.01.5000~~	= Ersetzt
Z=...	= Anzahl Zachne
⊗ N°...	= falls, vergriffen, Lieferung von ...
V	= Volt
W	= Watt
R	= auf Wunseh
SG	= Komplette Serie Dichtungen
SP	= Komplette Serie Motor Oldichtungen
a	= Vorne
p	= Hinten
1	= 1. Gang
2	= 2. Gang
3	= 3. Gang
4	= 4. Gang
5	= 5. Gang
6	= 6. Gang
SD	= Komplette Serie Abziehbilder der Fahrzeugs
M 6x16	= Durchmesser und Laenge der gebraeuchlichen Schrauben die nicht als Ersatz geliefert werden
M 6	= Durchmesser der gebraeuchlichen Muttern, die nicht als Ersatz geliefert werden
Ø 6x18	= Innen (6) und aussen (18) Durchmesser der gebraeuchlichen Ringe die nicht Ersatz geliefert werden

A7

VALIDITA'
APPLICATION DES EQUIPEMENT SELON LE PAYS DE DESTINATION
VALIDITY
GÜLTIGKEIT

FANTIC MOTOR

	VARIANTI PER:	EQUIPEMENT POUR:	VARIANTS:	ABGELEITETE TYPEN:
A	AUSTRIA	AUTRICHE	AUSTRIA	ÖSTERREICH
B	BELGIO	BELGIQUE	BELGIUM	BELGIEN
CY	CIPRO	CHYPRE	CYPRUS	ZYPERN
DK	DANIMARCA	DANEMARK	DENMARK	DÄNEMARK
F	FRANCIA	FRANCE	FRANCE	FRANKREICH
SF	FINLANDIA	FINLANDE	FINLAND	FINNLAND
D	GERMANIA	ALLEMAGNE	GERMANY	DEUTSCHLAND
J	GIAPPONE	JAPON	JAPAN	JAPAN
JOR	GIORDANIA	JORDANIE	JORDAN	JORDAN
GB	GRAN BRETAGNA	GRANDE BRETAGNE	ENGLAND	ENGLAND
GR	GRECIA	GRECE	GREECE	GRIECHENLAND
ISR	ISOLE RIUNIONE	LA REUNION	REUNION ISLAND	REUNION
L	LUSSEMBURGO	LUXEMBOURG	LUXEMBURG	LUXEMBURG
N	NORVEGIA	NORVEGE	NORWAY	NORWEGEN
NL	OLANDA	HOLLANDE	HOLLAND	HOLLAND
E	SPAGNA	ESPAGNE	SPAIN	SPANIEN
USA	STATI UNITI	ETATS-UNIS	UNITED STATES AMERICAN	VEREINIGTE STAATEN
S	SVEZIA	SUEDE	SWEDEN	SCHWEDEN
CH	SVIZZERA	SUISSE	SWITZERLAND	SCHWEIZ

B

CABALLERO 50 cc
REGOLARITÀ COMPETIZIONE

6 - 1979

INDICE GRAFICO GENERALE
REPERTOIRE ILLUSTRE GENERAL
GENERAL TABLE
ALLGEMEINES GRAPHISCHES VERZEICHNIS

FANTIC MOTOR

C

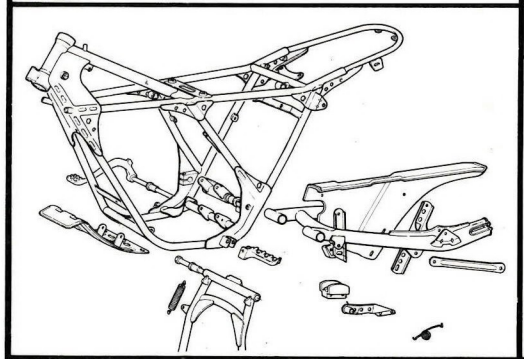

D

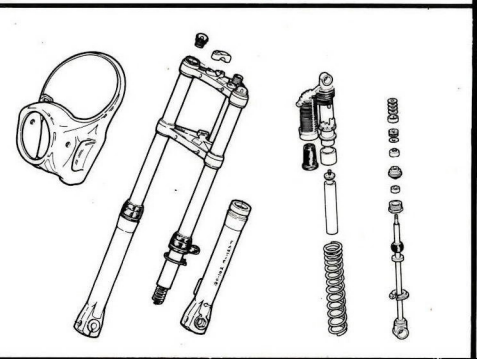

E

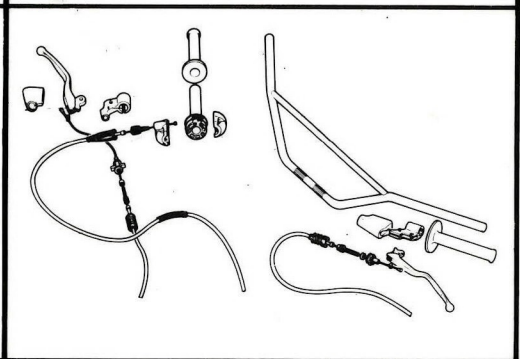

F

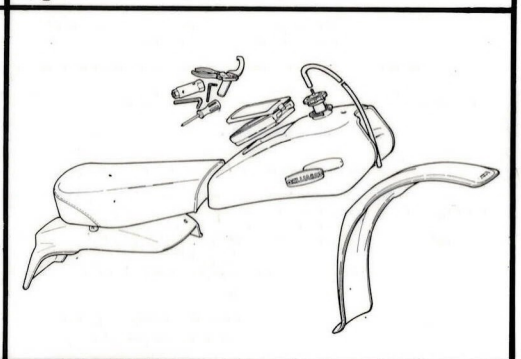

G

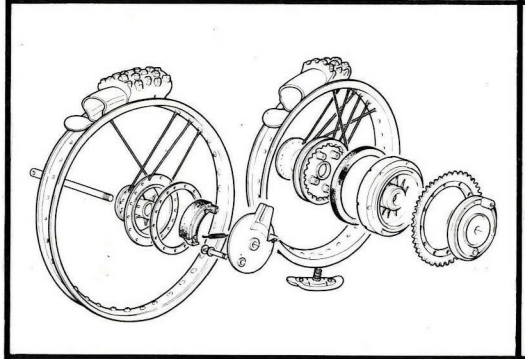

H

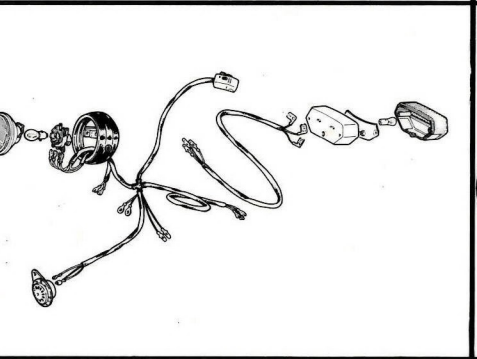

L

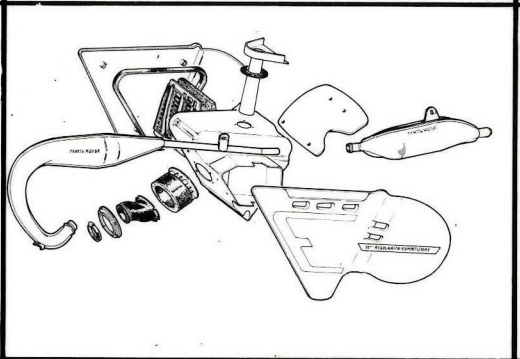

M

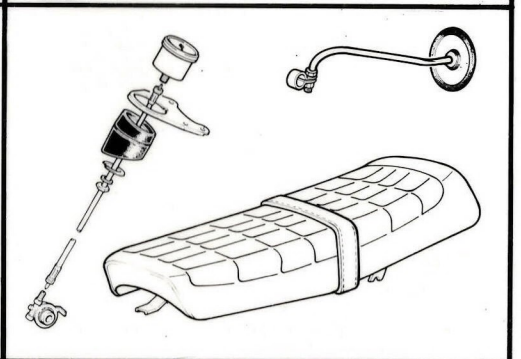

N

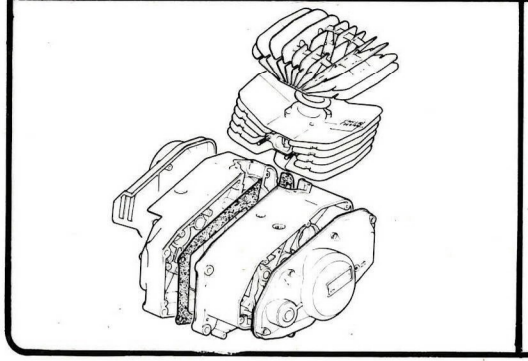

O

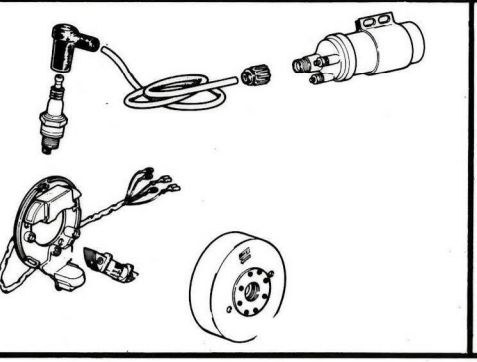

P

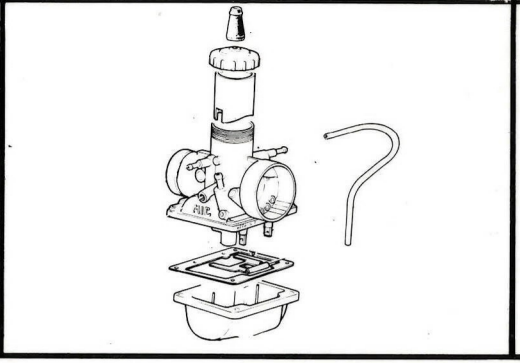

Q

C

CABALLERO 50 cc
REGOLARITÀ COMPETIZIONE

6 - 1979

TELAIO-FORCELLONE-CAVALLETTO-POGGIAPIEDI-TENDICATENA
CADRE-FOURCHE ARRIERE-BEQUILLE-REPOSE-PIED-TENDEUR DE CHAINE
FRAME-REAR FORK-PROP STAND-FOOTREST-CHAIN TENSIONER
RAHMEN-HINTERER SWINGARM-KIPPSTANDER-FUSSRASTE-KETTENSPANNER

FANTIC MOTOR

C1

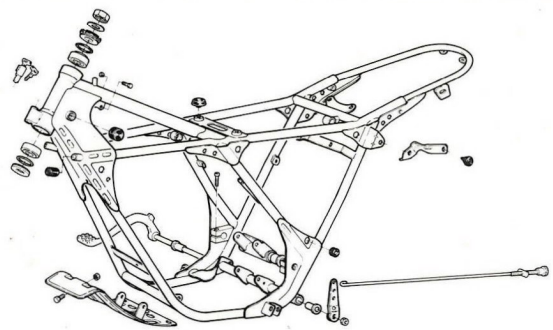

C2

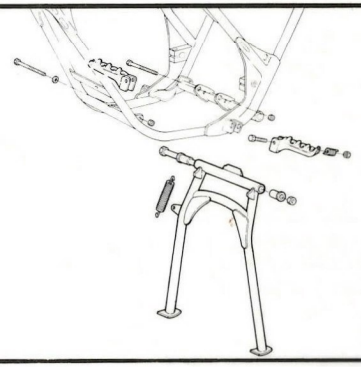

C3

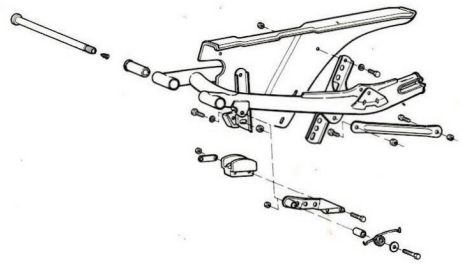

C4

C5

C6

C7

C8

C9

C1	CABALLERO 50 cc REGOLARITÀ COMPETIZIONE 6 - 1979	C	1/1			FANTIC MOTOR

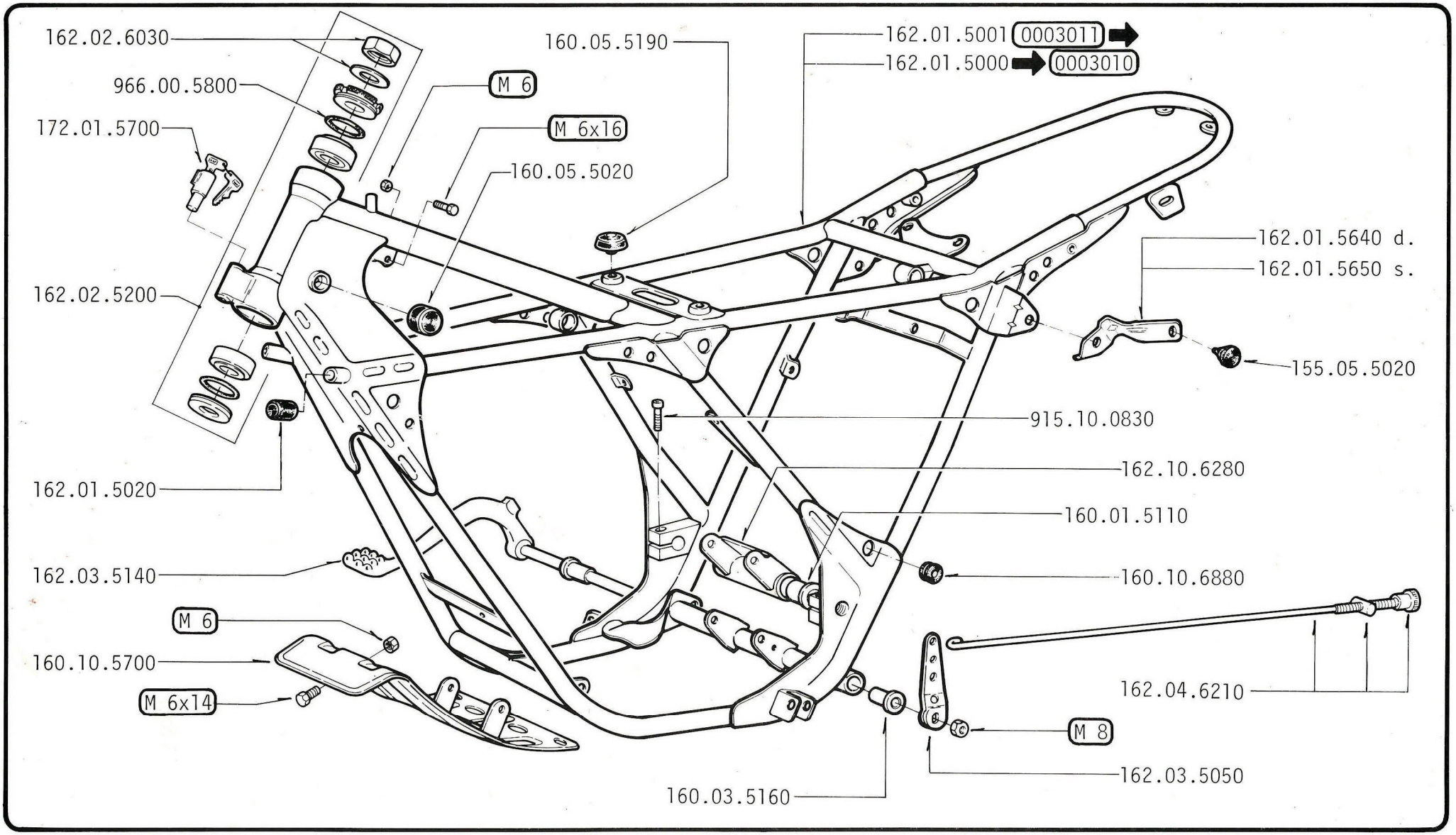

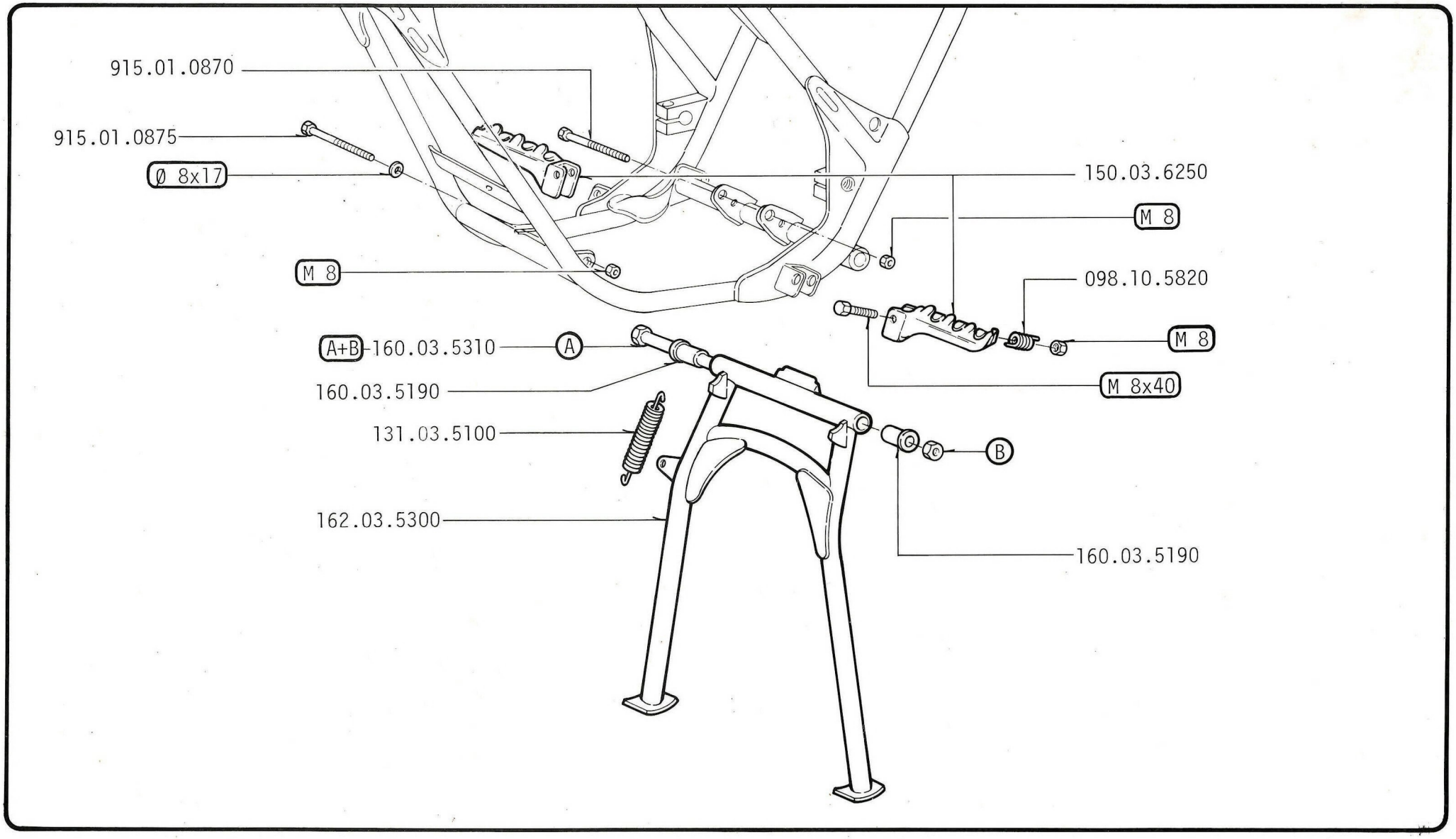
915.01.0870
915.01.0875
Ø 8x17
150.03.6250
M 8
M 8
098.10.5820
A+B
160.03.5310
A
M 8
160.03.5190
M 8x40
131.03.5100
B
162.03.5300
160.03.5190

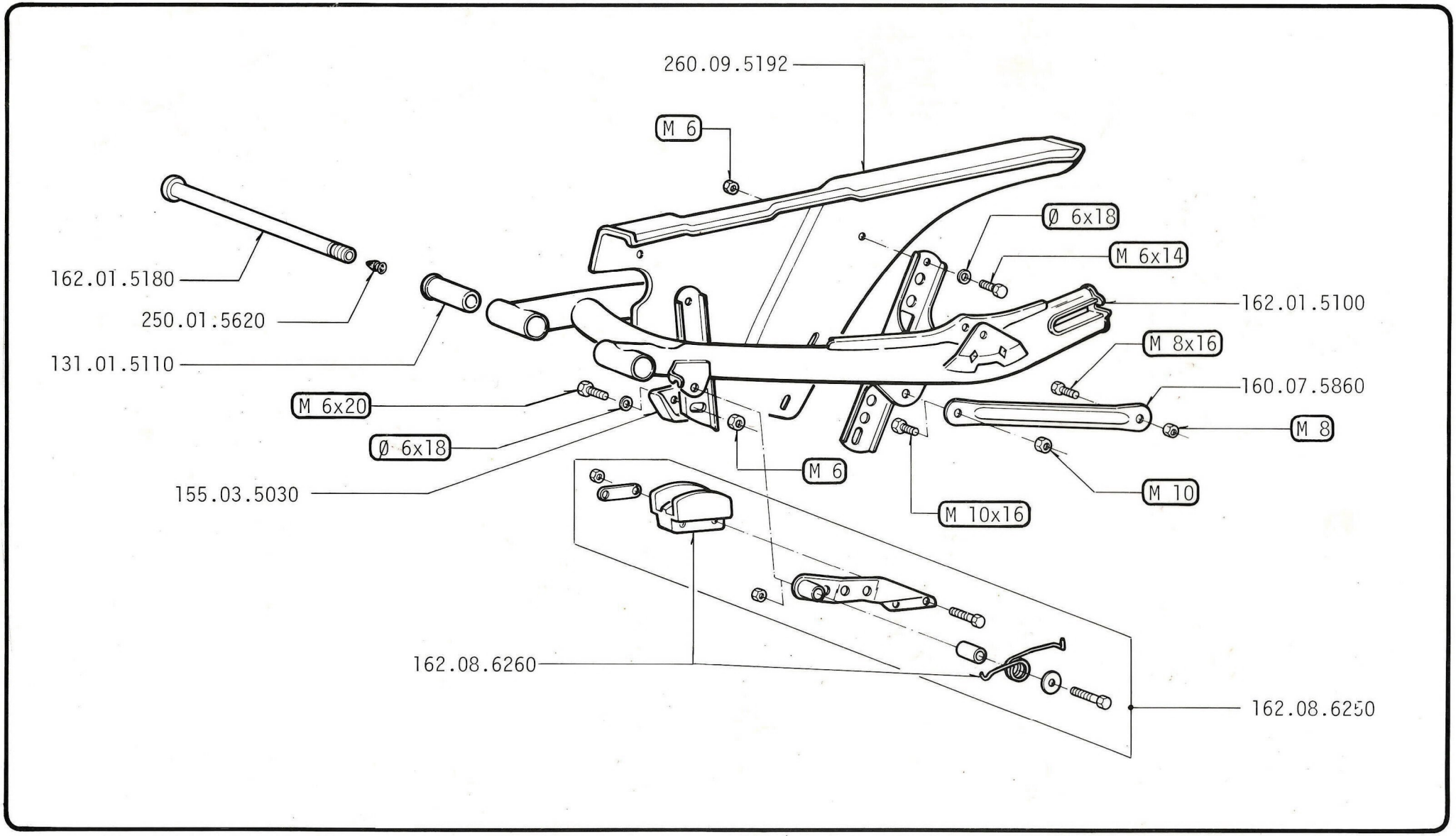
260.09.5192
M 6
Ø 6x18
M 6x14
162.01.5180
250.01.5620
162.01.5100
131.01.5110
M 8x16
160.07.5860
M 6x20
M 8
Ø 6x18
M 6
155.03.5030
M 10
M 10x16
162.08.6260
162.08.6250

D

CABALLERO 50 cc
REGOLARITÀ COMPETIZIONE

6 - 1979

FORCELLA ANTERIORE - AMMORTIZZATORI POSTERIORI
FOURCHE AVANT - AMORTISSEUR ARRIER
FRONT FORK - REAR SHOCK ABSORBER
VORDERE RADGABEL -HINTERER STROSSDÄMPFER

FANTIC MOTOR

D1	D2	D3
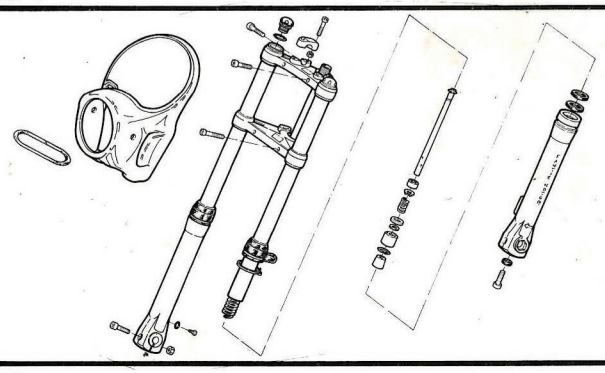	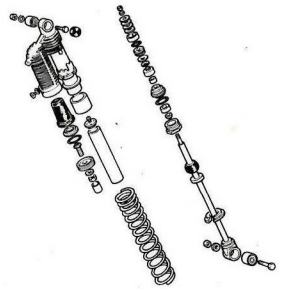	
D4	**D5**	**D6**
D7	**D8**	**D9**

D1	CABALLERO 50 cc REGOLARITÀ COMPETIZIONE 6 - 1979

D

1/1			FANTIC MOTOR

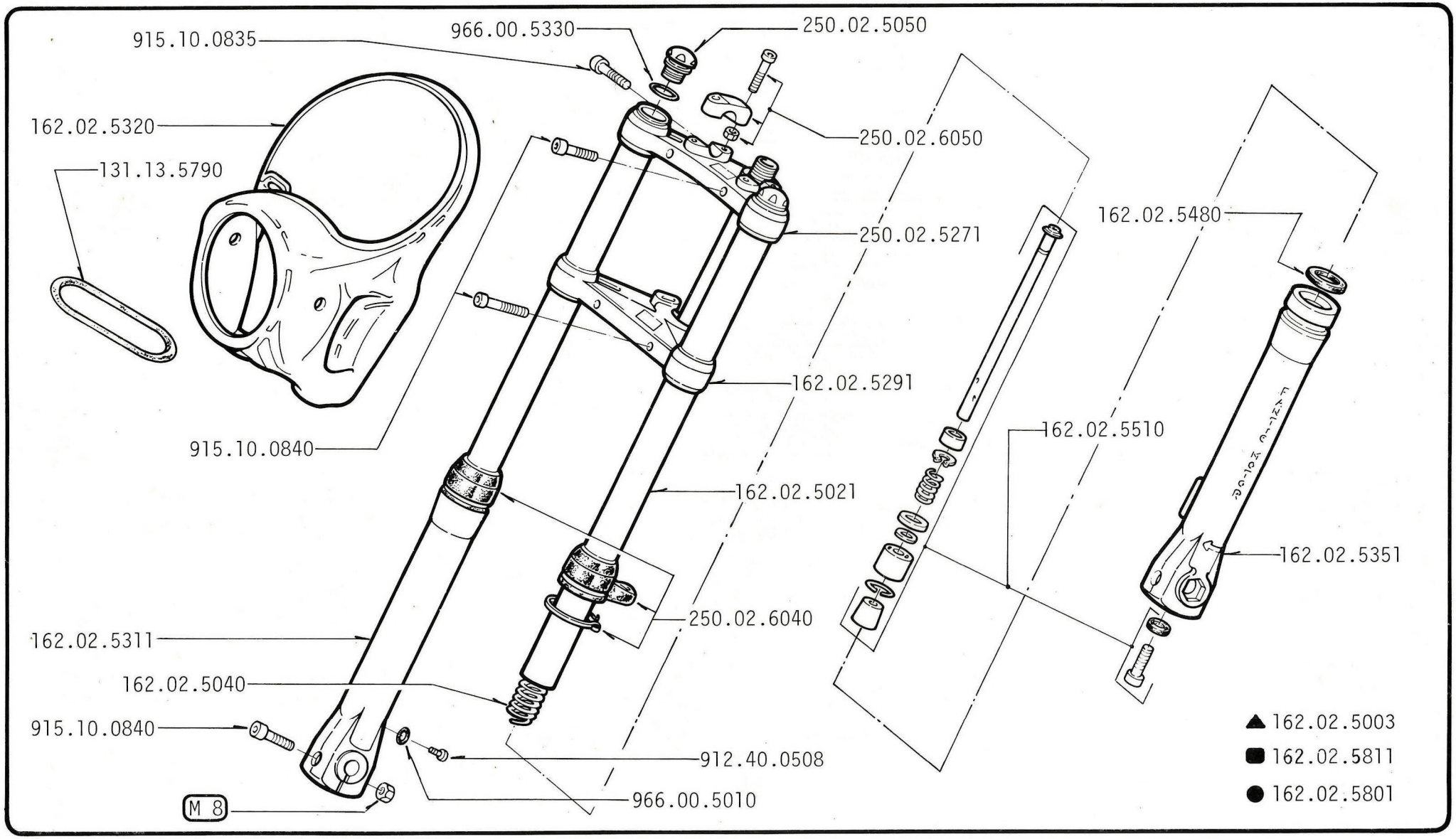

▲ Forcella anteriore completa
■ Gamba destra forcella completa
● Gamba sinistra forcella completa

▲ Fourche avant complète
■ Jambe droite complète
● Jambe gauche complète

▲ Fork complet
■ Fork leg complete R/H
● Fork leg complete L/H

▲ Vordere Radgabel Komplett
■ Rechtes Gabelbein Komplett
● Linkes Gabelbein Komplett

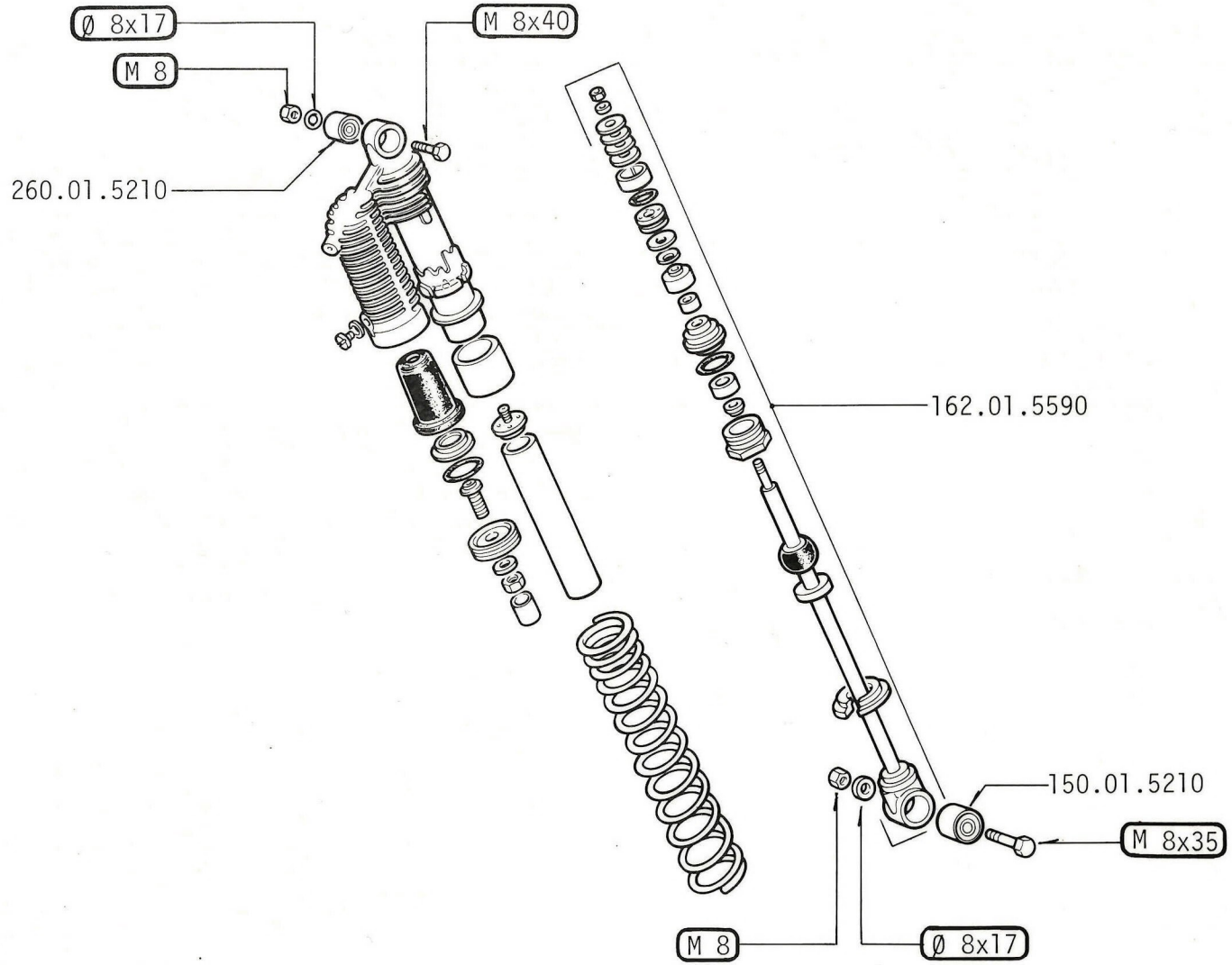

▲ 162.01.5200

▲ Ammortizzatore completo ▲ Amortisseur complet ▲ Rear shock absorber complet ▲ Hinterer Stossdämpfer Komplett

E

CABALLERO 50 cc
REGOLARITÀ COMPETIZIONE

6 - 1979

MANUBRIO - COMANDI - TRASMISSIONI
GUIDON - COMMANDES - TRANSMISSIONS
HANDLEBAR - CONTROLS - CABLES
LENKER - BETATIGUNGS - ZUGS

FANTIC MOTOR

E1	E2	E3
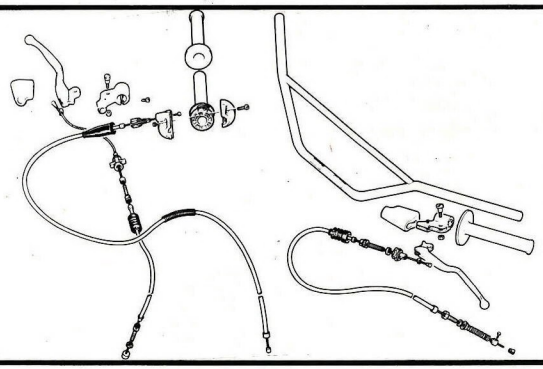		
E4	**E5**	**E6**
E7	**E8**	**E9**

E1	CABALLERO 50 cc REGOLARITÀ COMPETIZIONE 6 - 1979

E	1/1			FANTIC MOTOR

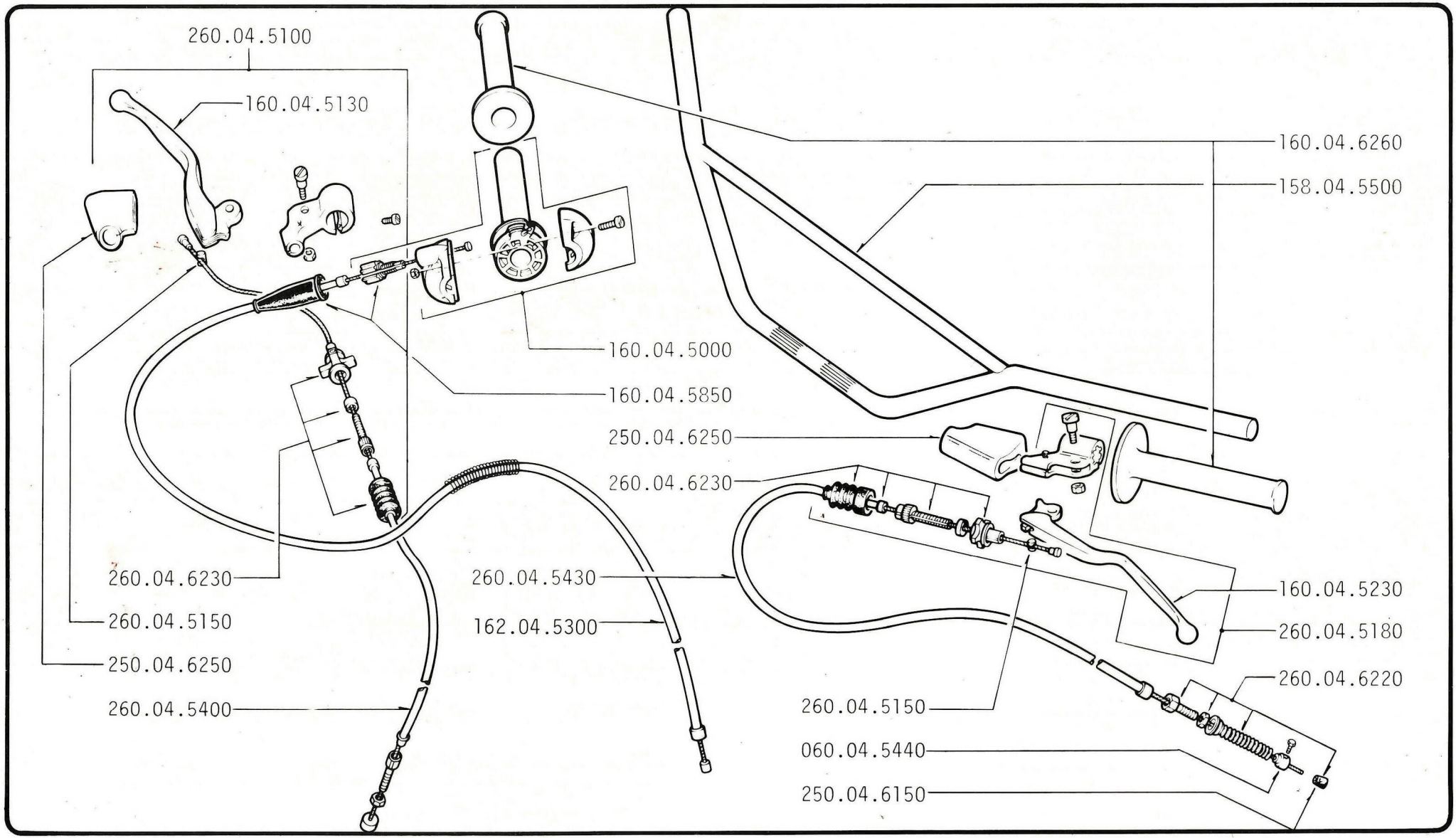

F

CABALLERO 50 cc
REGOLARITÀ COMPETIZIONE

6 - 1979

SERBATOIO-SELLA-PARAFANGHI-BUSTA PORTA-FERRI
RESERVOIR-SELLE-GARDE-BOUE-TROUSSE A OUTILS
FUEL TANK-SEAT-MUDGUARDS-TOOLBAG
KRAFTSTOFFBEHÄLTER-SATTEL-KOTFLÜGEL-WERKZEUGTASCHE

FANTIC MOTOR

F1	F2	F3
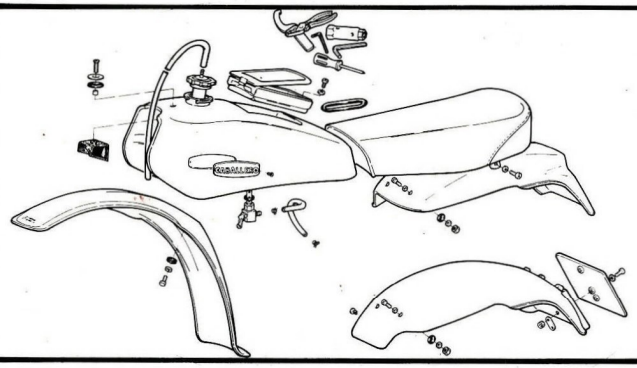		
F4	**F5**	**F6**
F7	**F8**	**F9**

F1	CABALLERO 50 cc REGOLARITÀ COMPETIZIONE 6 - 1979

F

1/1			FANTIC MOTOR

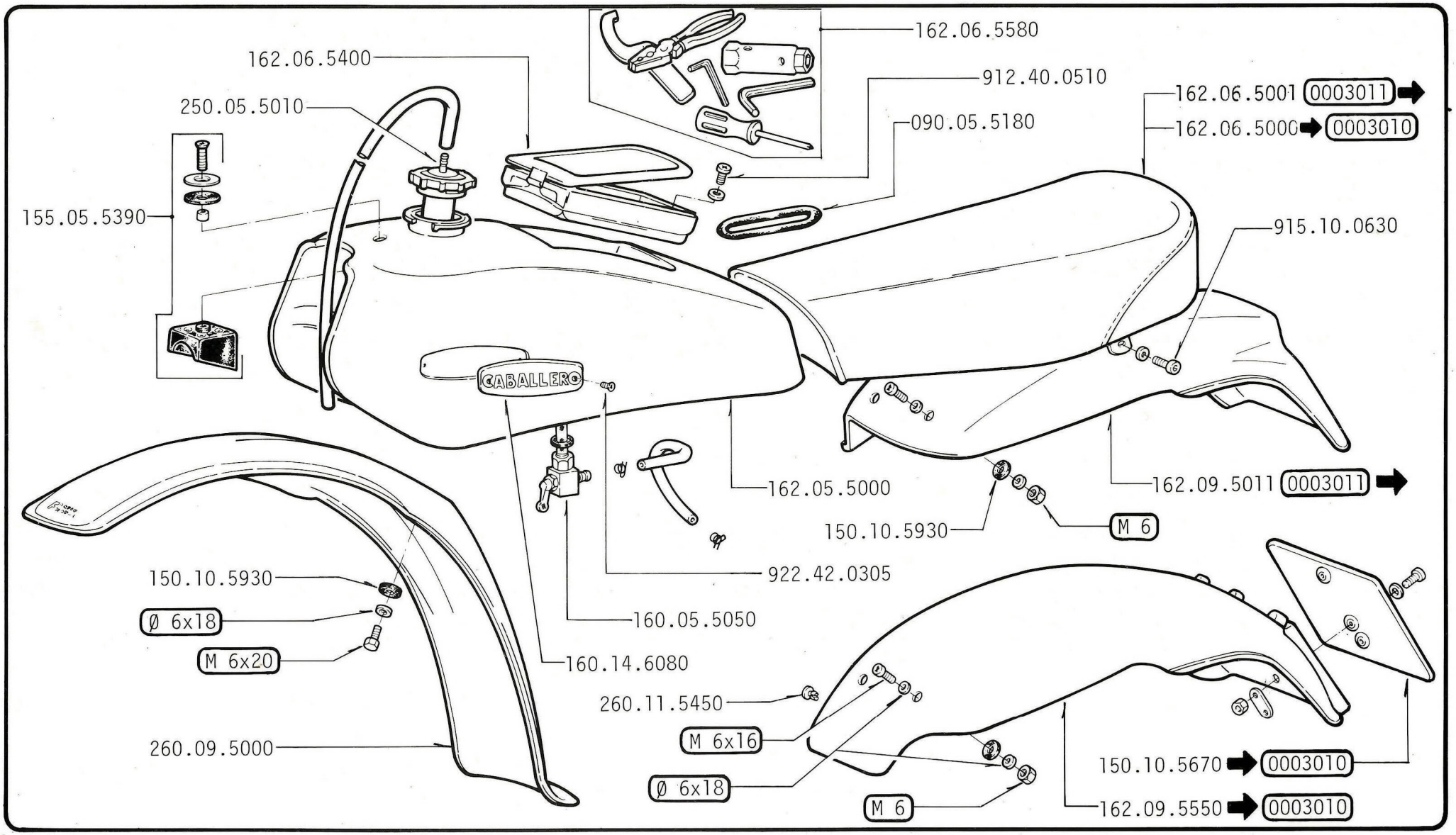

RUOTA ANTERIORE - RUOTA POSTERIORE
ROUE AVANT - ROUE ARRIERE
FRONT WHELL - REAR WHEEL
VORDERRAD - HINTERRAD

G1

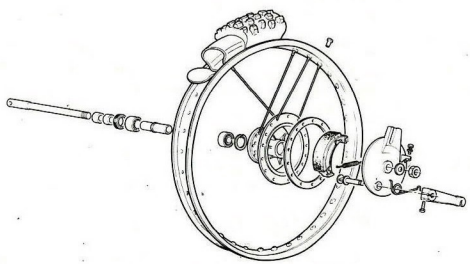

G2

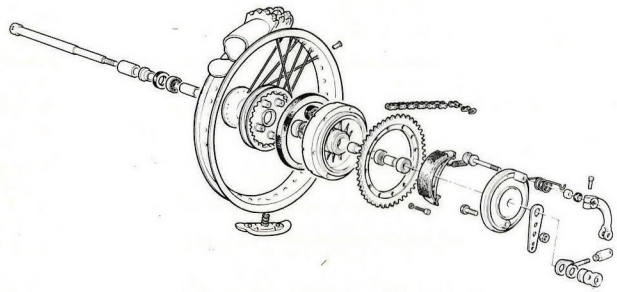

G3

G4

G5

G6

G7

G8

G9

FANTIC MOTOR

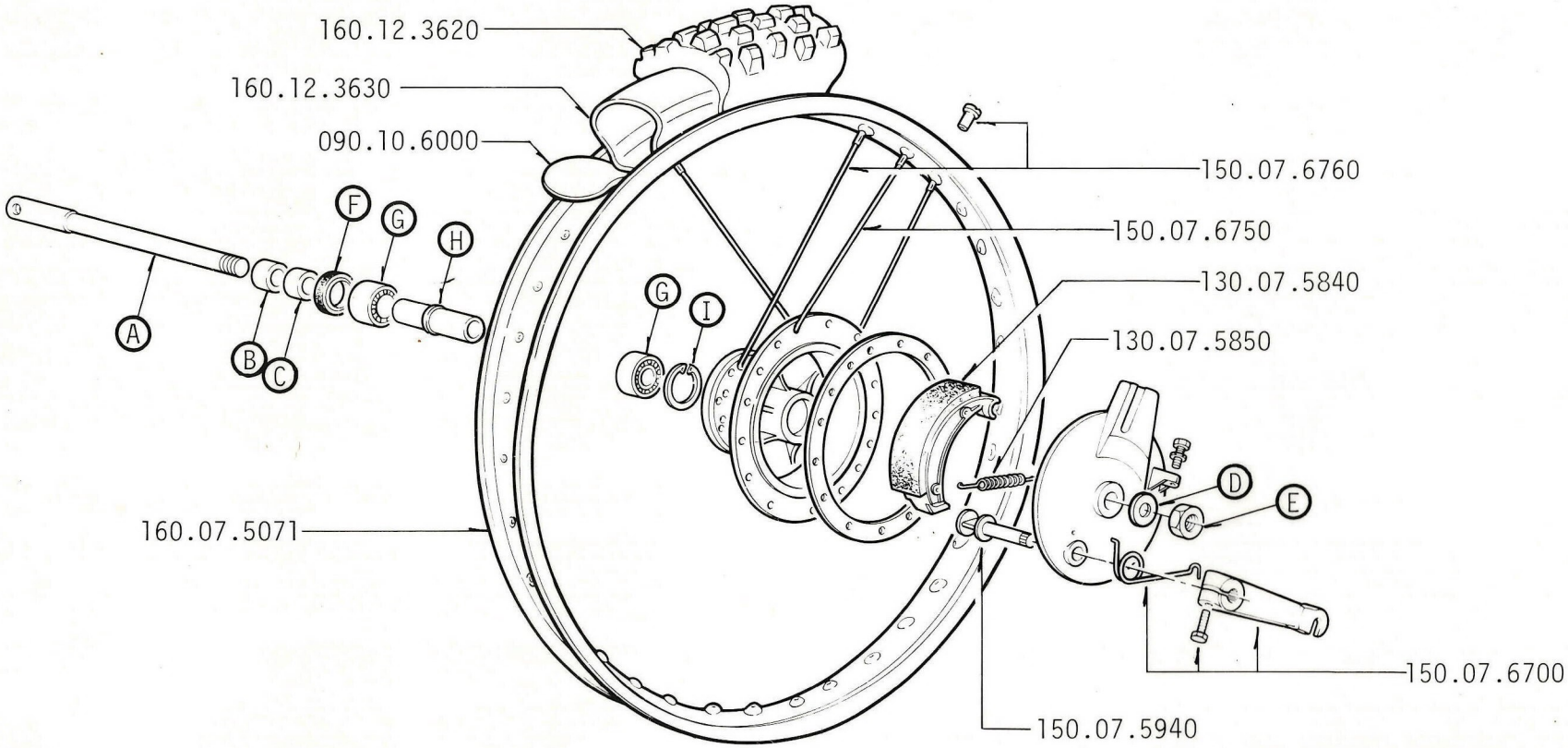

▲ 162.07.5000

■ 162.07.5060

● 160.07.5900

▲ Ruota anteriore completa
■ Mozzo anteriore completo
● Disco portaceppi completo

▲ Roue avant complète
■ Moyeu avant complet
● Disque porte-machoires complet

▲ Front wheel complete
■ Front hub complete
● Front brake plate complete

▲ Vorderrad Komplett
■ Vorderradnabe Komplett
● Bremsplatte Komplett

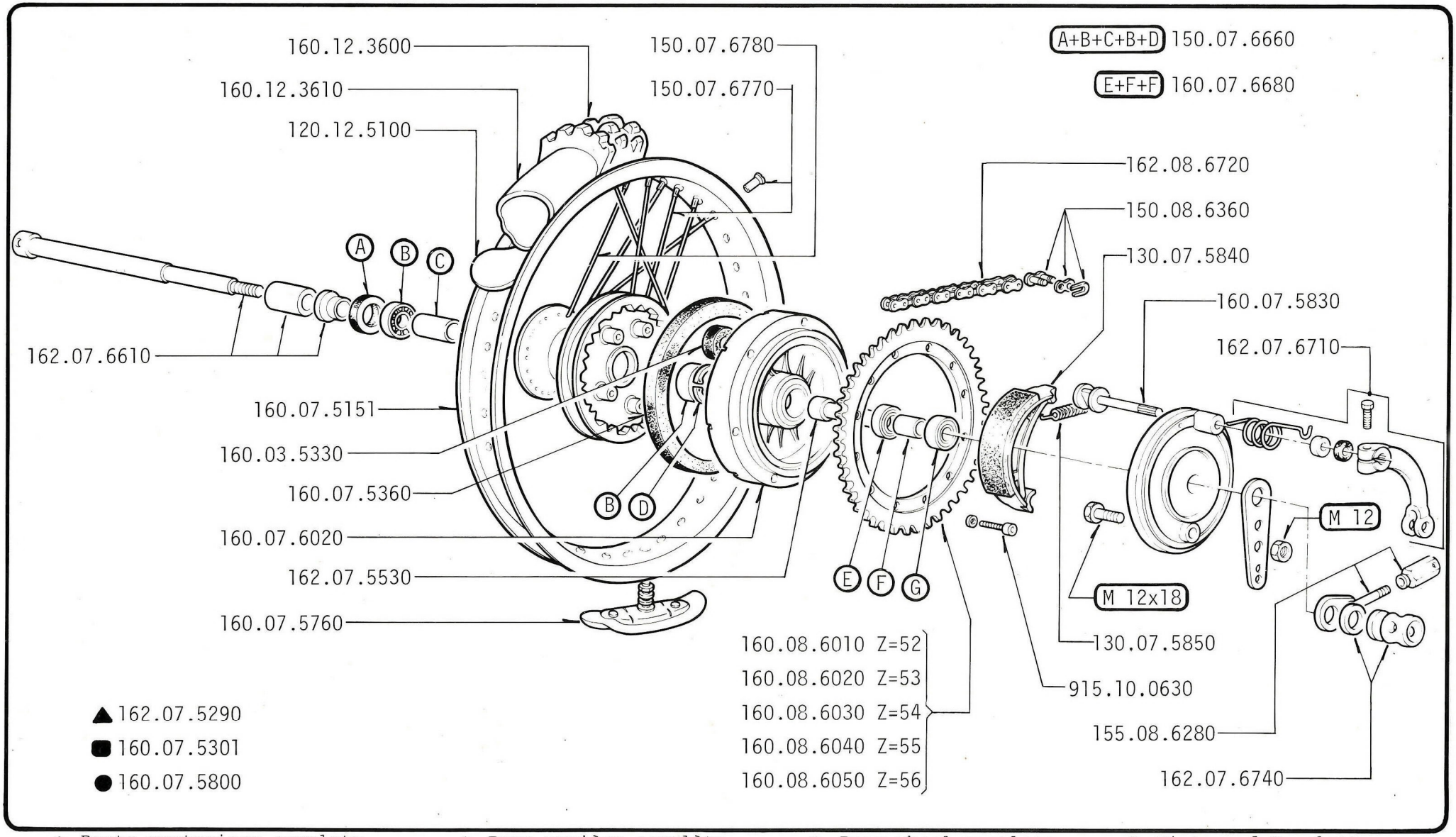

▲ Ruota posteriore completa
■ Mozzo posteriore completo
● Disco portaceppi posteriore completo

▲ Roue arrière complète
■ Moyeu arrier complet
● Disque porte-machoires arrier complet

▲ Rear wheel complete
■ Rear hub complete
● Rear brake plate complete

▲ Hinterrad Komplett
■ Hinterradnabe Komplett
● Hinterradbremsplatte Komplett

H

CABALLERO 50 cc
REGOLARITÀ COMPETIZIONE

6 - 1979

FARO ANTERIORE-FANALINO POSTERIORE-CABLAGGIO ELETTRICO
PHARE AVANT-FEU ROUGE-CABLAGE ELECTRIQUE
HEAD LIGHT-TAIL LIGHT-WIRING HARNESS
VORDERER SCHEINWERFER-SCHLUSSLICHT-ELEKTRISCHE VERKABELUNG

FANTIC MOTOR

H1	H2	H3
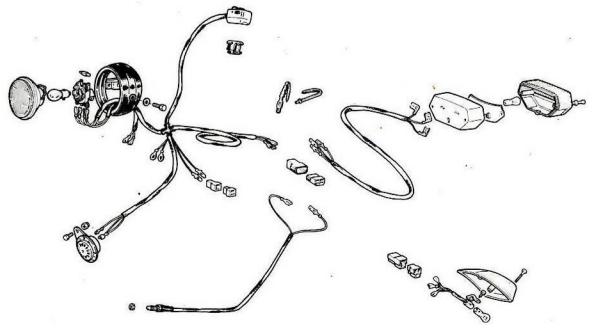		
H4	**H5**	**H6**
H7	**H8**	**H9**

H1

CABALLERO 50 cc
REGOLARITÀ COMPETIZIONE
6 - 1979

FANTIC MOTOR

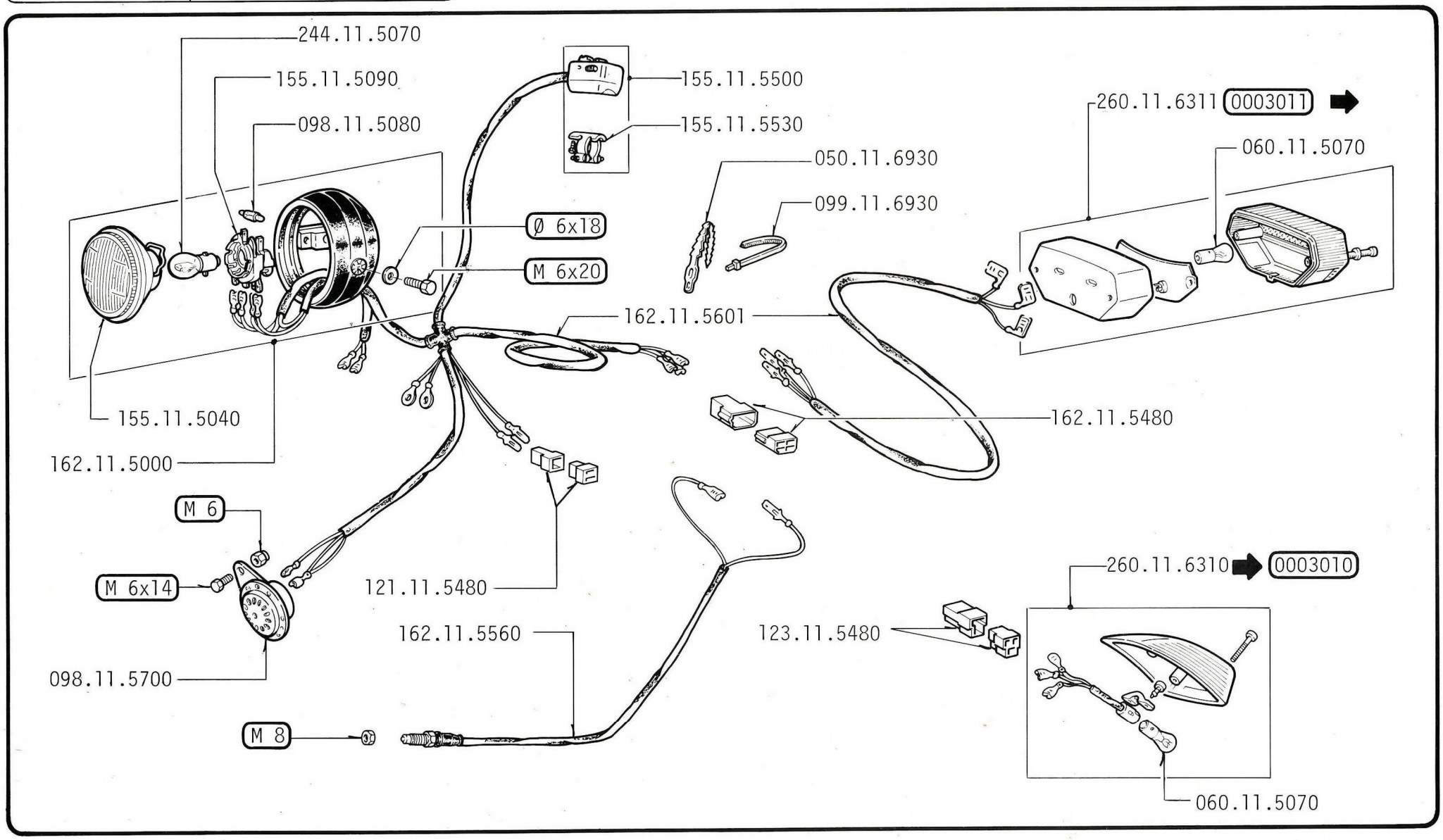

GRUPPO ASPIRAZIONE-CAMERA D'ESPANSIONE-SILENZIATORE
GROUPE ASPIRATION-POT D'ECHAPPEMENT-SILENCIEUX
GROUPE INTAKE-SILENCER-TERMINAL SILENCER
ANSAUGBAUGRUPPE-AUSPUFF-AUSPUFFSCHALLDÄMPFER

L1

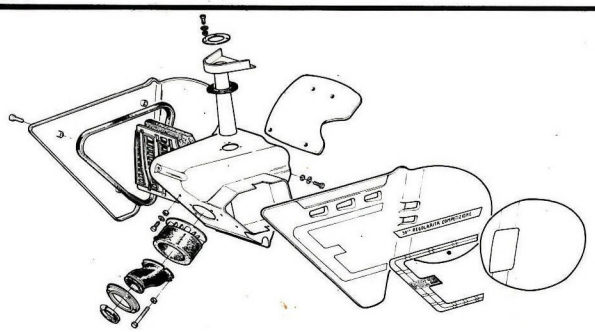

L2

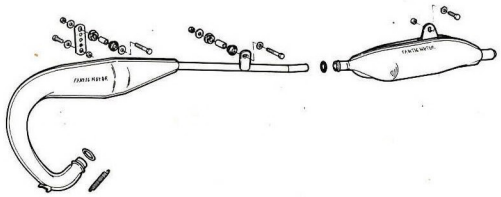

L3

L4

L5

L6

L7

L8

L9

L1	CABALLERO 50 cc REGOLARITÀ COMPETIZIONE 6 - 1979

L 1/1

FANTIC MOTOR

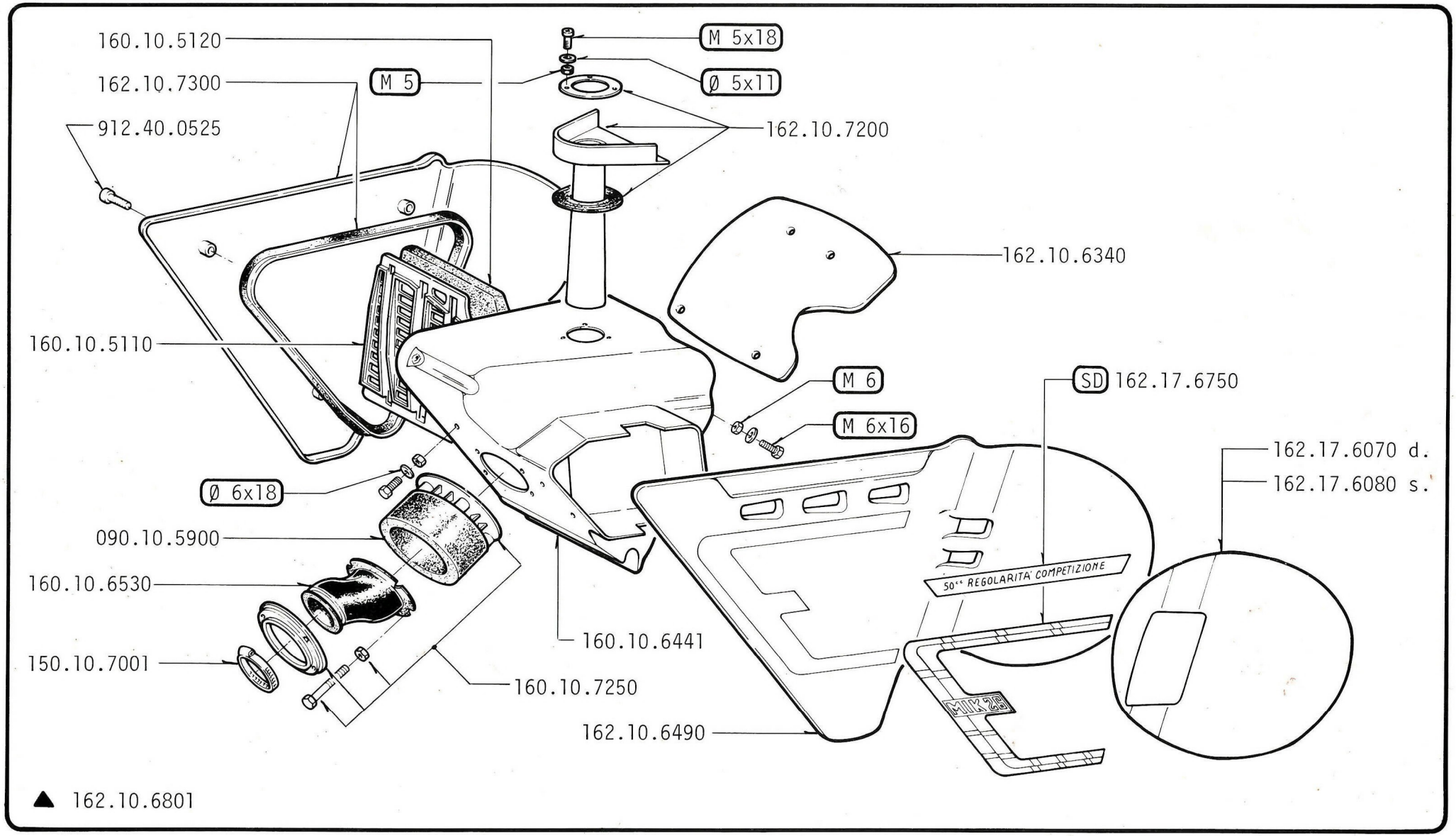

▲ Gruppo di aspirazione completo ▲ Groupe aspiration complet ▲ Group intake assembly ▲ Ansaugbaugruppe Komplett

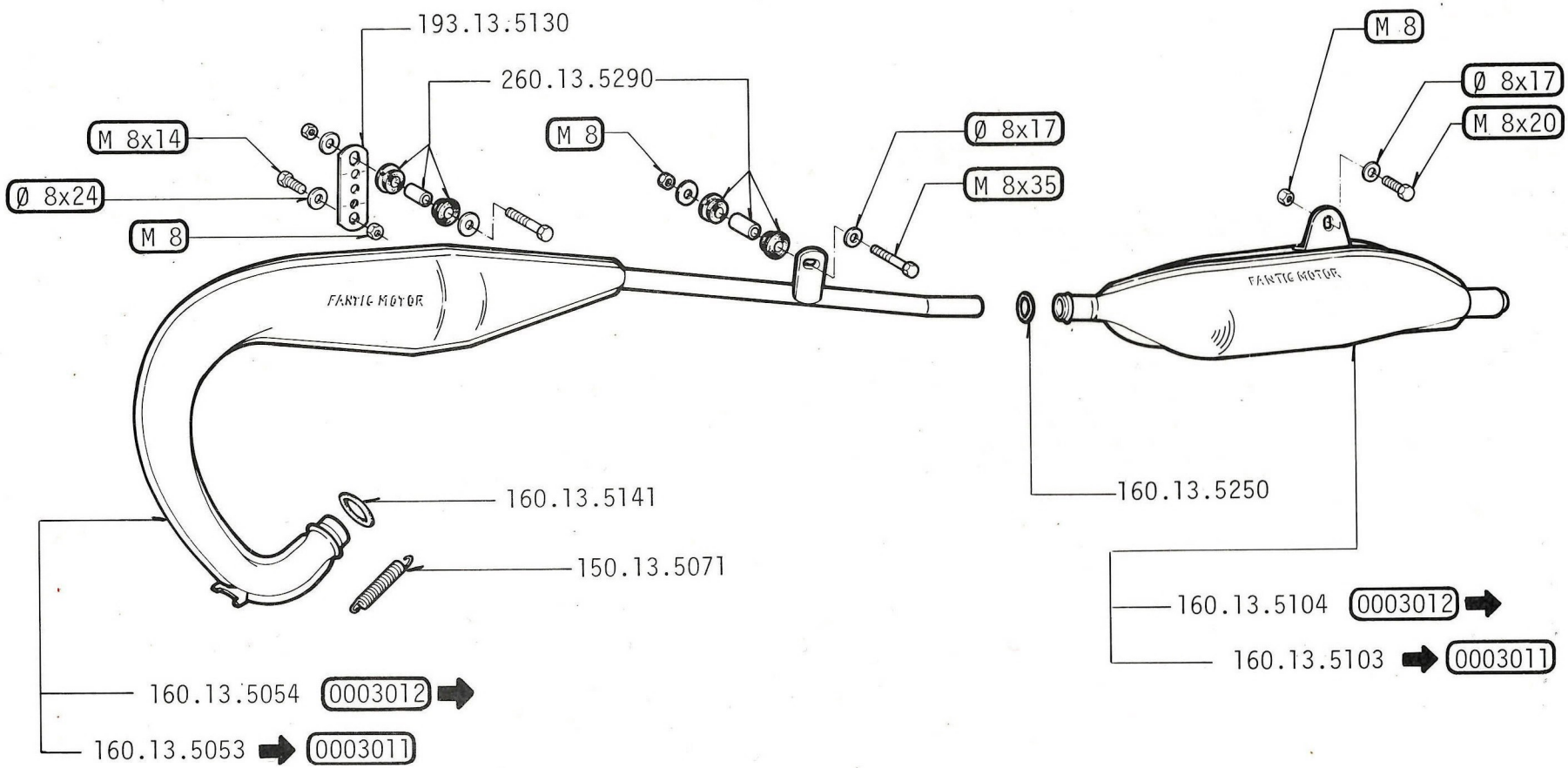
193.13.5130
260.13.5290
M 8x14
Ø 8x24
M 8
M 8
Ø 8x17
M 8x35
M 8
Ø 8x17
M 8x20
FANTIC MOTOR
FANTIC MOTOR
160.13.5141
150.13.5071
160.13.5250
160.13.5104 0003012
160.13.5103 0003011
160.13.5054 0003012
160.13.5053 0003011

M

CABALLERO 50 cc
REGOLARITÀ COMPETIZIONE

6 - 1979

CCONTACHILOMETRI-SELLA DOPPIA-SPECCHIETTO RETROVISORE
COMPTEUR-SELLE DOUBLE-RETROVISEUR
SPEEDOMETER-DUAL SEAT-REAR VIEW MIRROR
TACHOMETER-SITZBANK DOPPELT-RUCKSPIEGEL

FANTIC MOTOR

M1	M2	M3
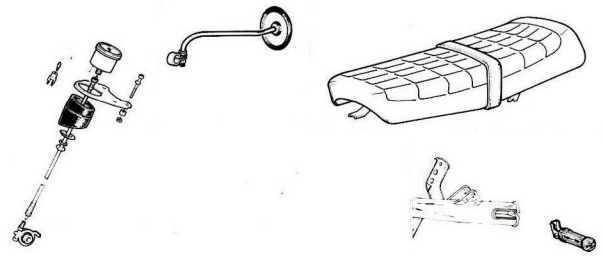		
M4	**M5**	**M6**
M7	**M8**	**M9**

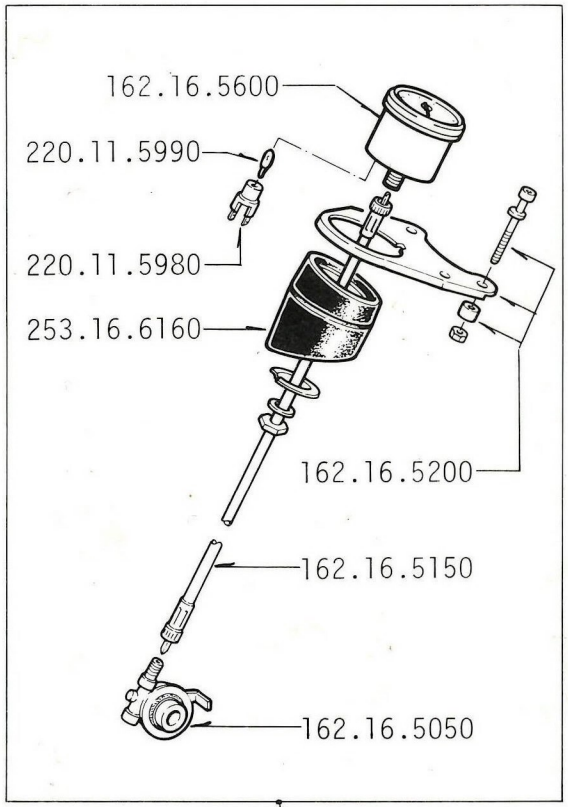
162.16.5600
220.11.5990
220.11.5980
253.16.6160
162.16.5200
162.16.5150
162.16.5050

162.16.6600

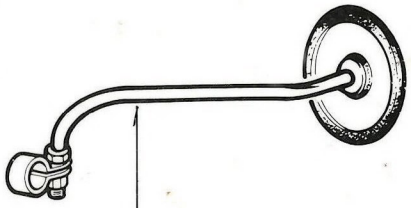
220.10.5650

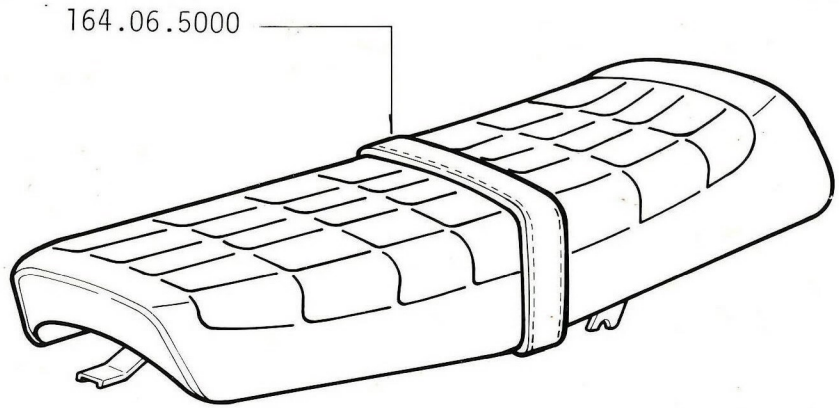
164.06.5000

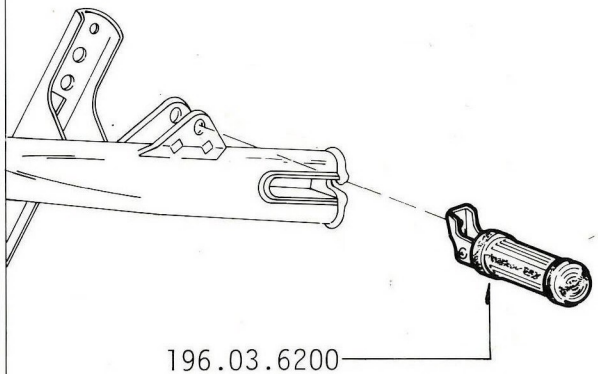
196.03.6200

N

CABALLERO 50 cc
REGOLARITÀ COMPETIZIONE

6 - 1979

MOTORE
MOTEUR
ENGINE
MOTOR

FANTIC MOTOR

N1

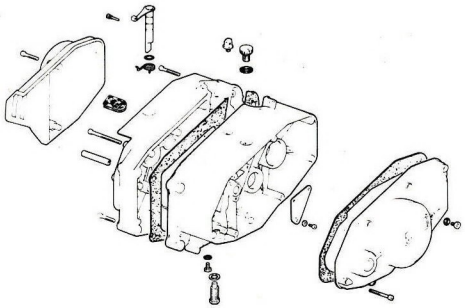

N2

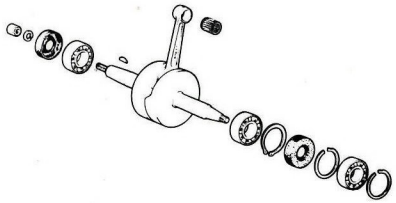

N3

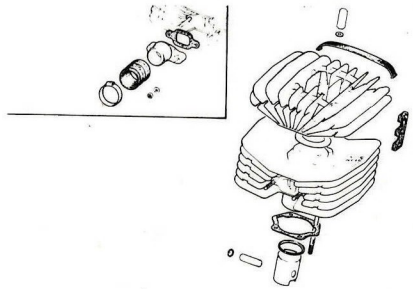

N4

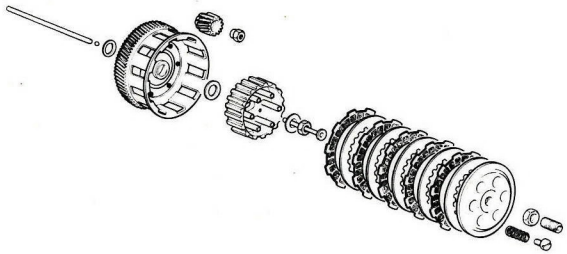

N5

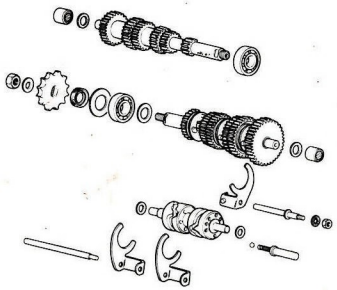

N6

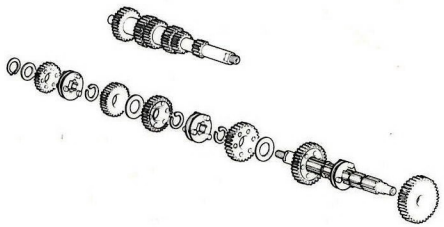

N7

N8

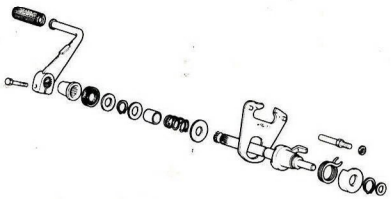

N9

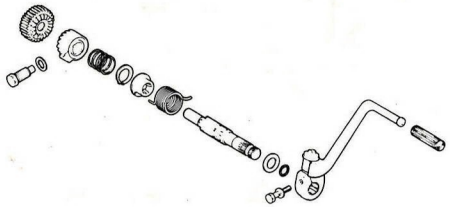

N1	CABALLERO 50 cc REGOLARITÀ COMPETIZIONE 6 - 1979	N	1/1			FANTIC MOTOR

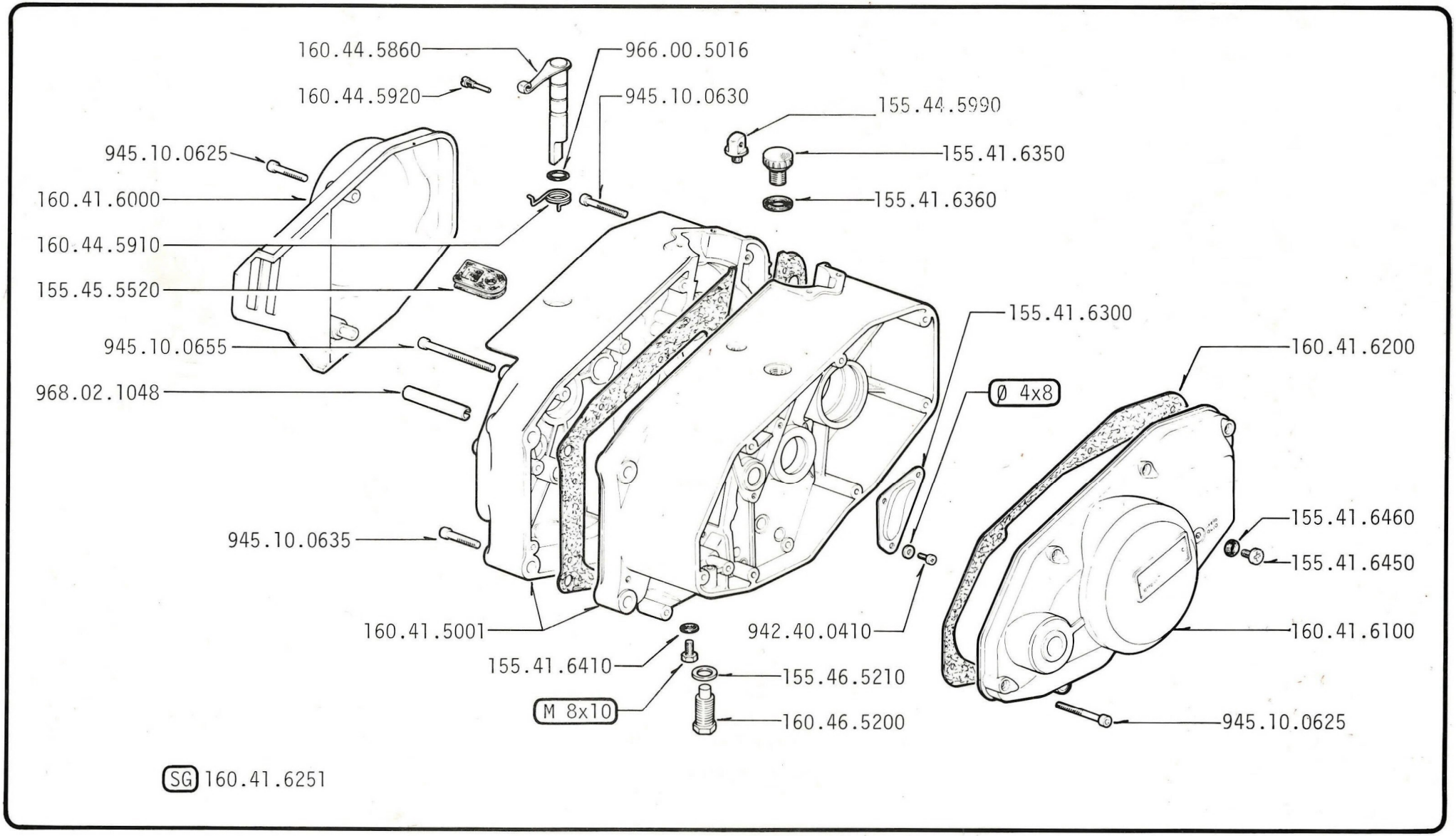

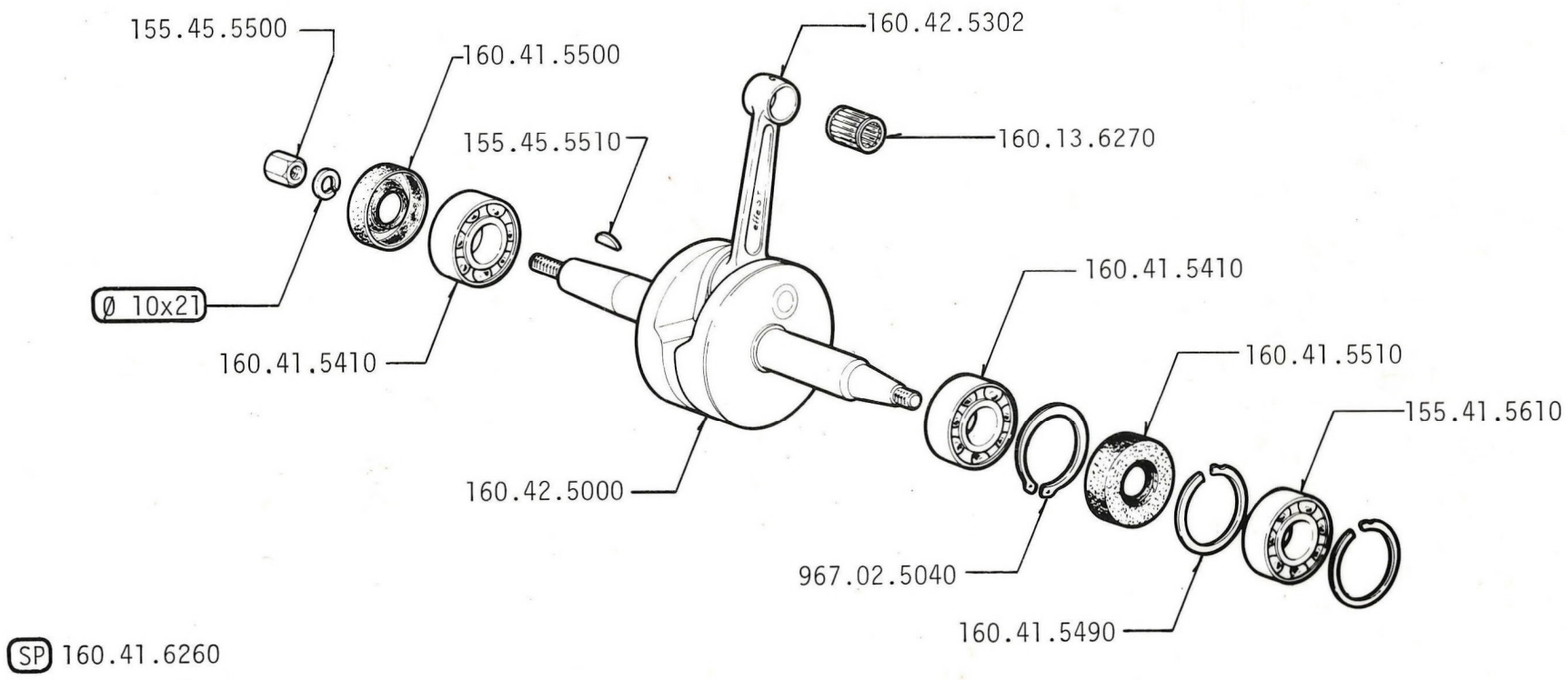
155.45.5500
160.41.5500
160.42.5302
155.45.5510
160.13.6270
Ø 10x21
160.41.5410
160.41.5410
160.41.5510
155.41.5610
160.42.5000
967.02.5040
160.41.5490
SP 160.41.6260

N3	CABALLERO 50 cc REGOLARITÀ COMPETIZIONE 6 - 1979

N	3/1			FANTIC MOTOR

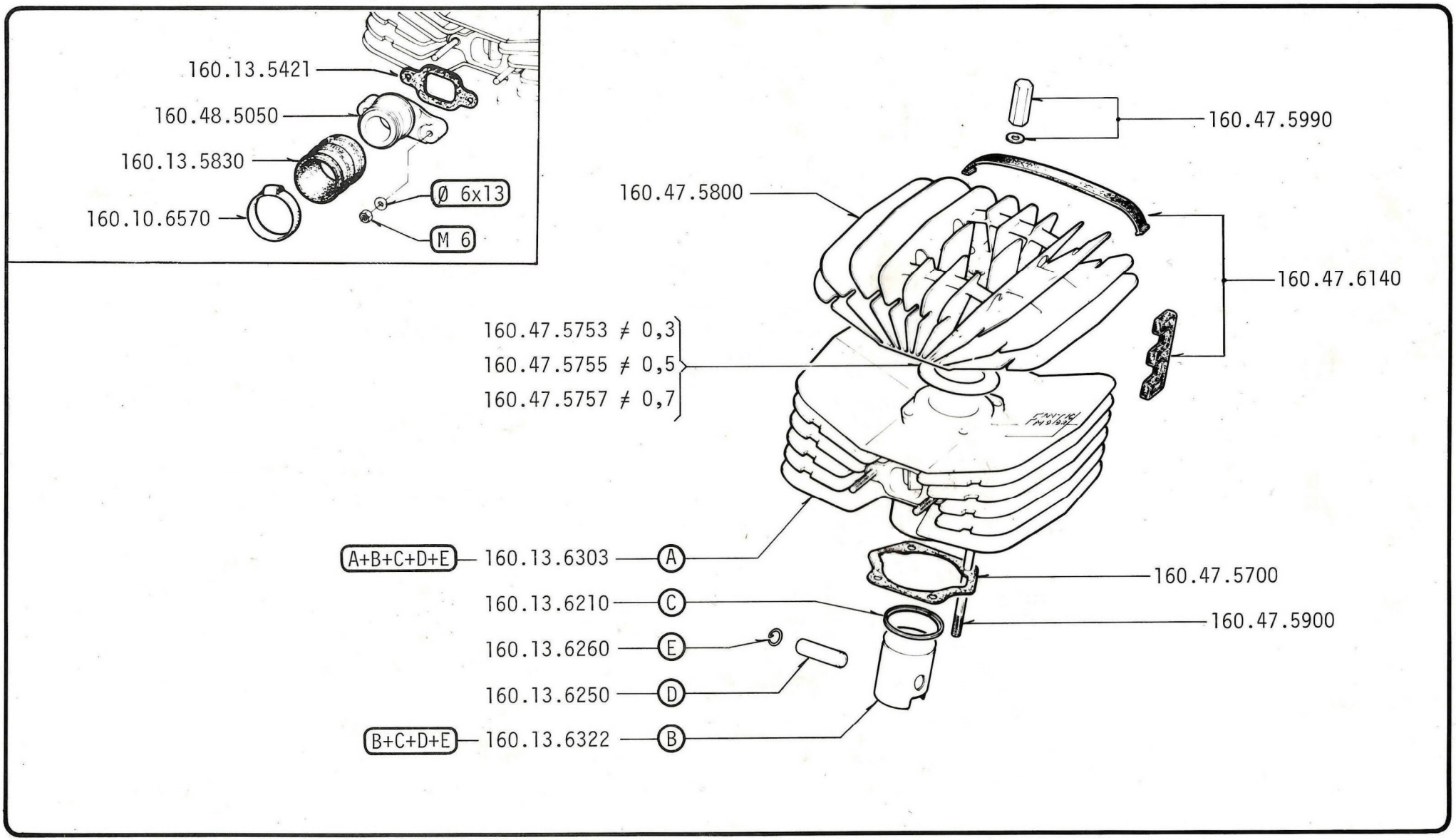

N4	CABALLERO 50 cc REGOLARITÀ COMPETIZIONE 6 - 1979

N

4/1			FANTIC MOTOR

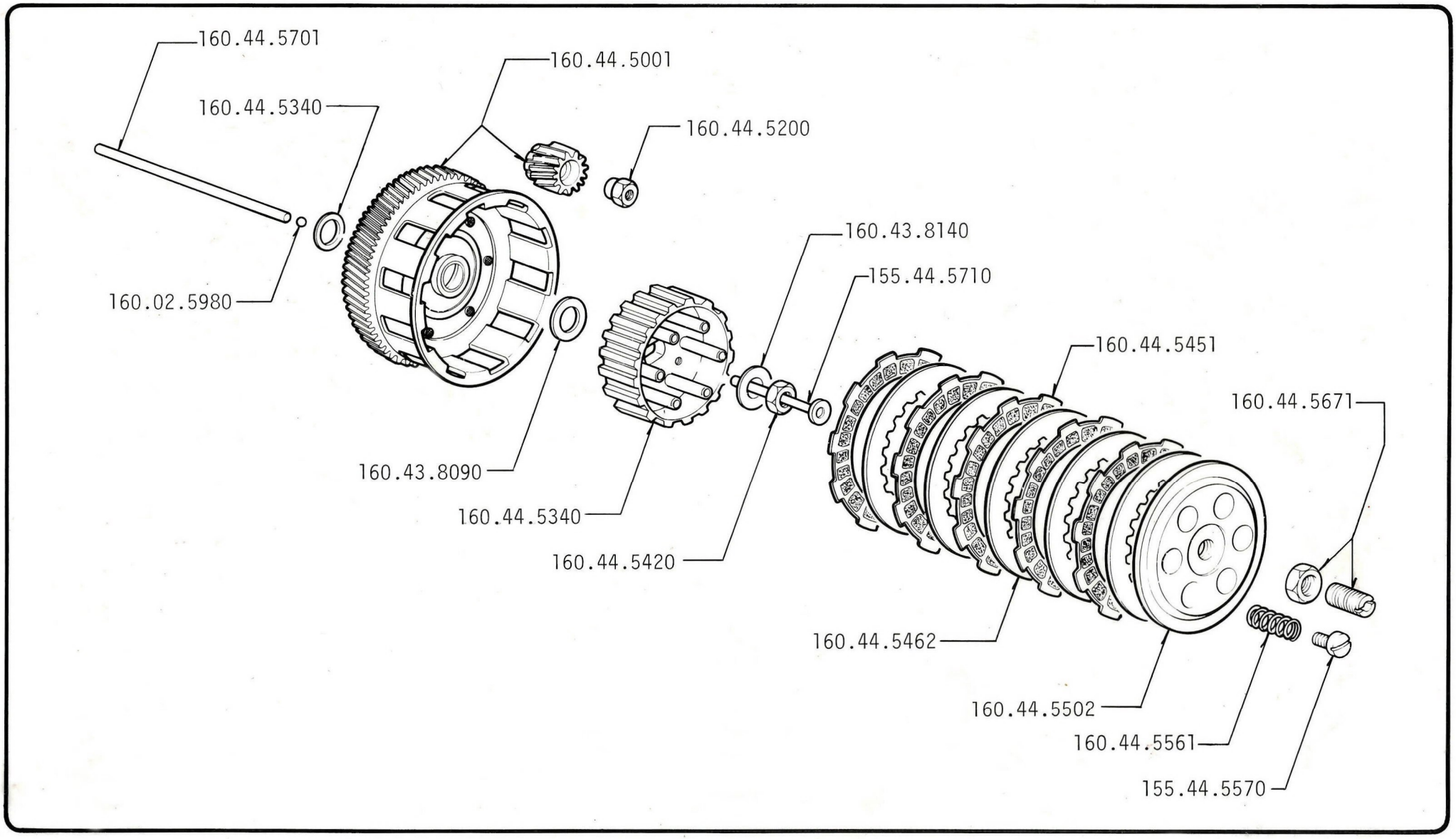

N5	CABALLERO 50 cc REGOLARITÀ COMPETIZIONE 6 - 1979

0002936 → N

A Tav. N /1

5/1	5/2		FANTIC MOTOR

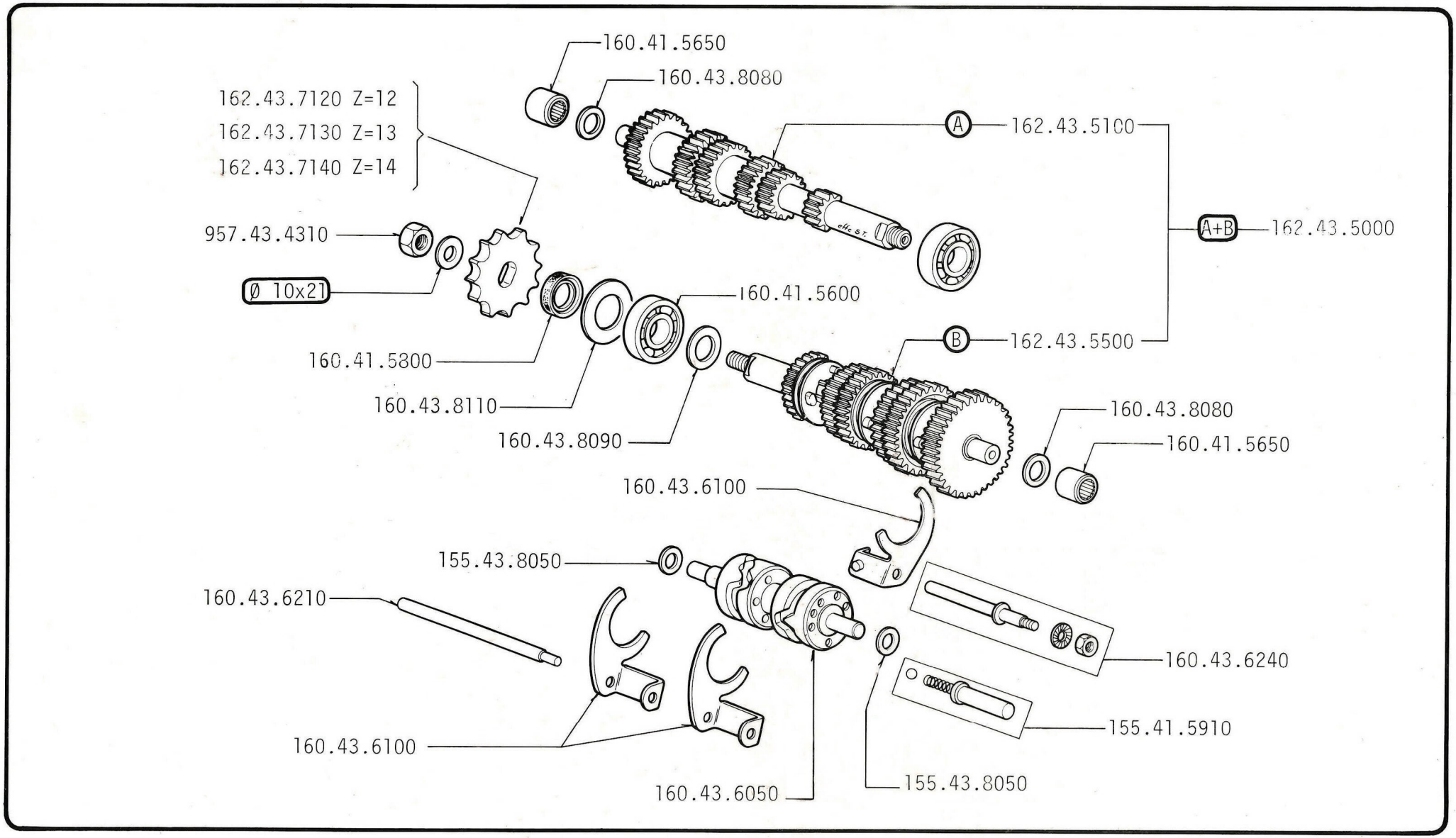

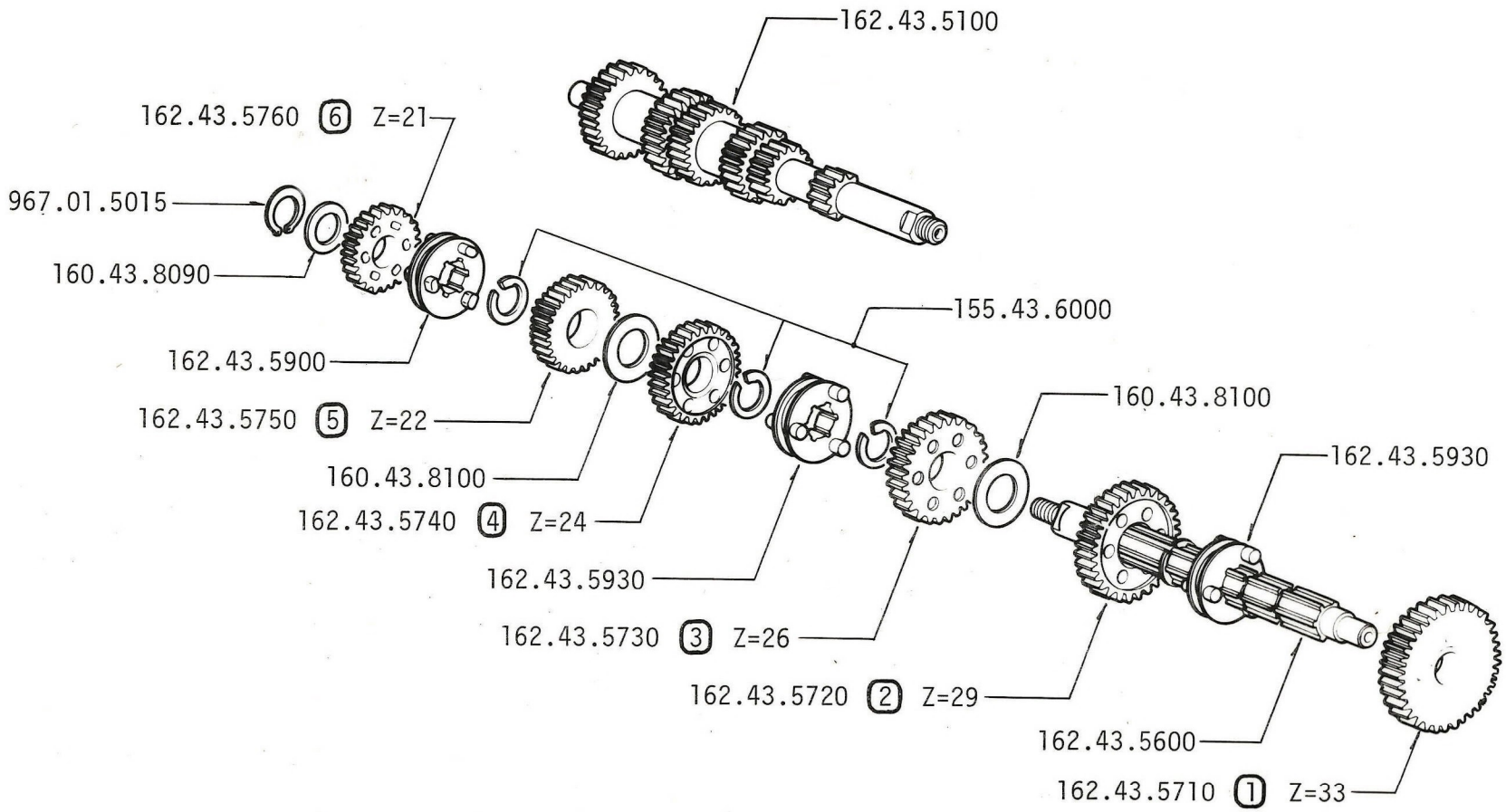
162.43.5100
162.43.5760 6 Z=21
967.01.5015
160.43.8090
162.43.5900
162.43.5750 5 Z=22
160.43.8100
162.43.5740 4 Z=24
162.43.5930
162.43.5730 3 Z=26
155.43.6000
160.43.8100
162.43.5930
162.43.5720 2 Z=29
162.43.5600
162.43.5710 1 Z=33

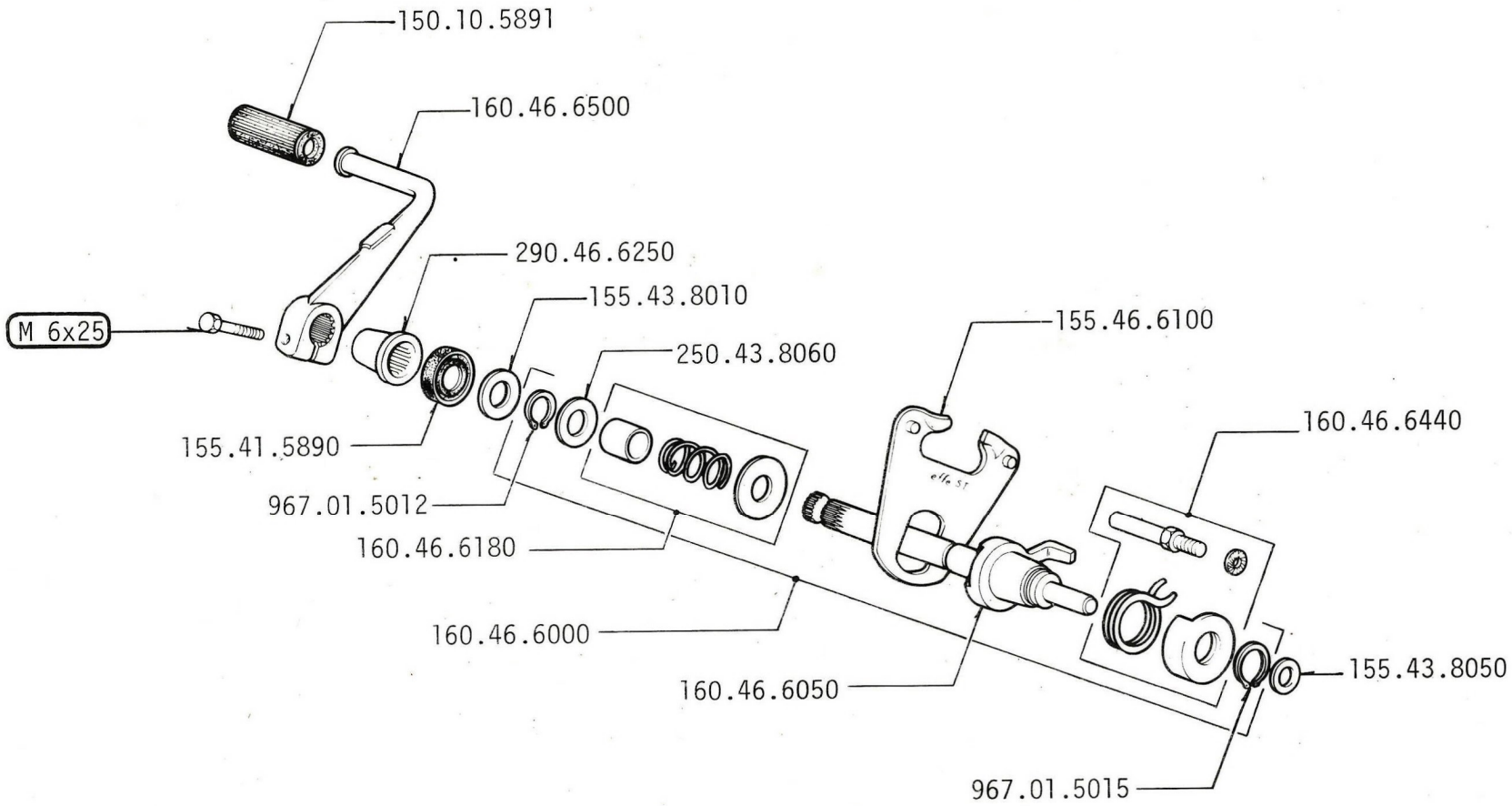
150.10.5891
160.46.6500
290.46.6250
155.43.8010
M 6x25
250.43.8060
155.46.6100
160.46.6440
155.41.5890
967.01.5012
160.46.6180
160.46.6000
160.46.6050
155.43.8050
967.01.5015

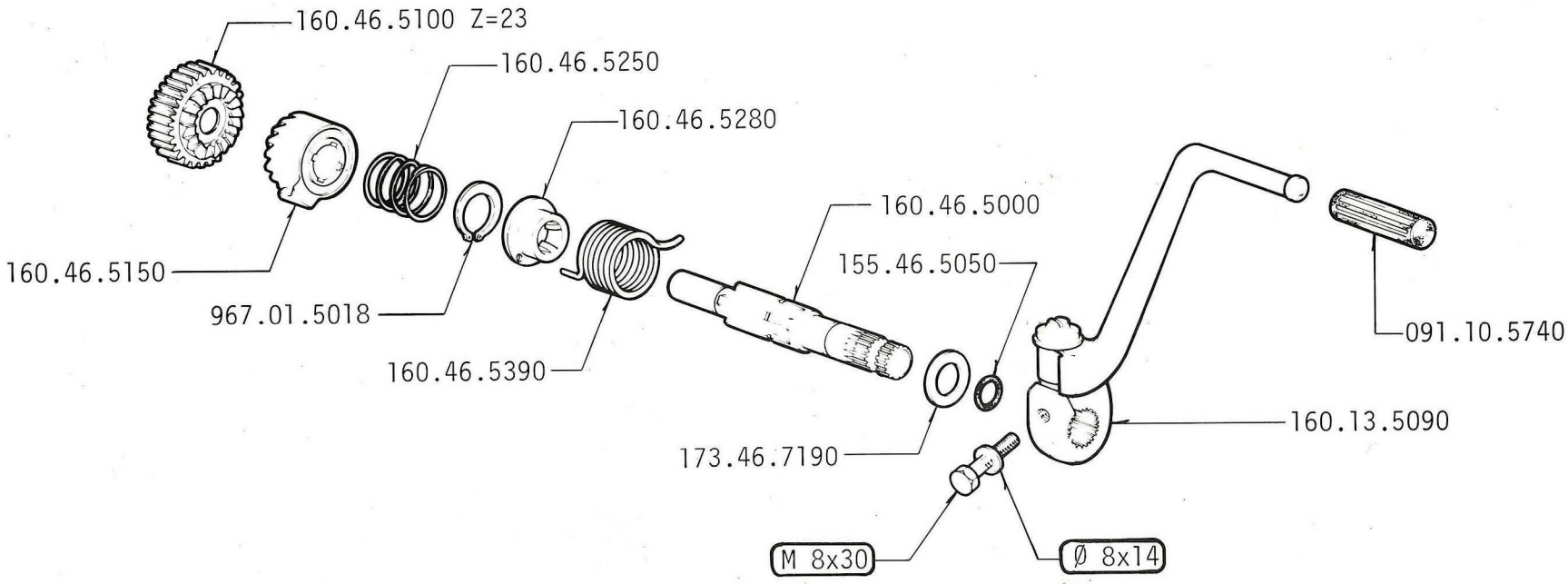
160.46.5100 Z=23
160.46.5250
160.46.5280
160.46.5000
155.46.5050
160.46.5150
967.01.5018
160.46.5390
091.10.5740
160.13.5090
173.46.7190
M 8x30
Ø 8x14

GRUPPO ACCENSIONE
GROUPE ALLUMAGE
IGNITION GROUPE
ZÜNDANLAGE

O1	O2	O3
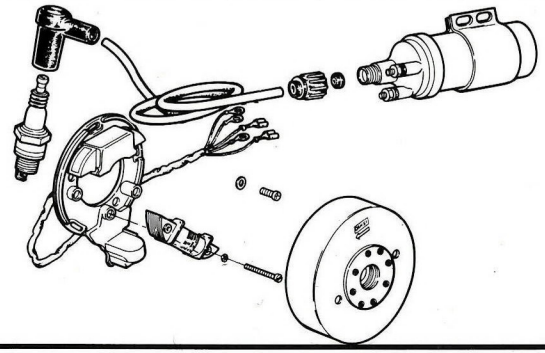		
O4	**O5**	**O6**
O7	**O8**	**O9**

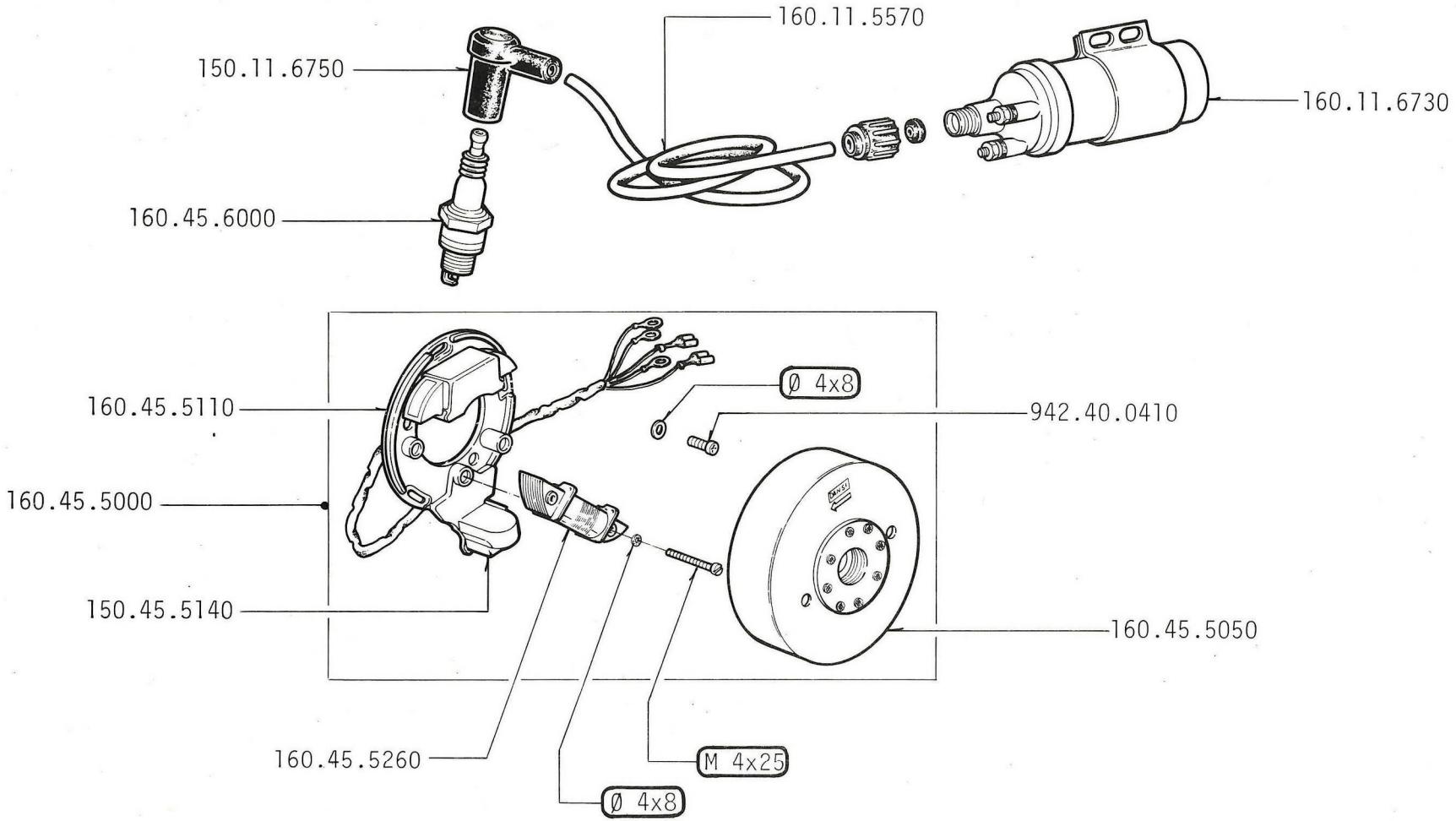
160.11.5570
150.11.6750
160.11.6730
160.45.6000
Ø 4x8
160.45.5110
942.40.0410
160.45.5000
150.45.5140
160.45.5050
160.45.5260
M 4x25
Ø 4x8

CARBURATORE
CARBURATEUR
CARBURETTOR
VERGASER

FANTIC MOTOR

P1	P2	P3
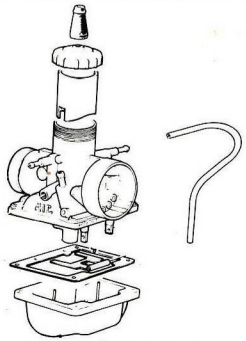		
P4	**P5**	**P6**
P7	**P8**	**P9**

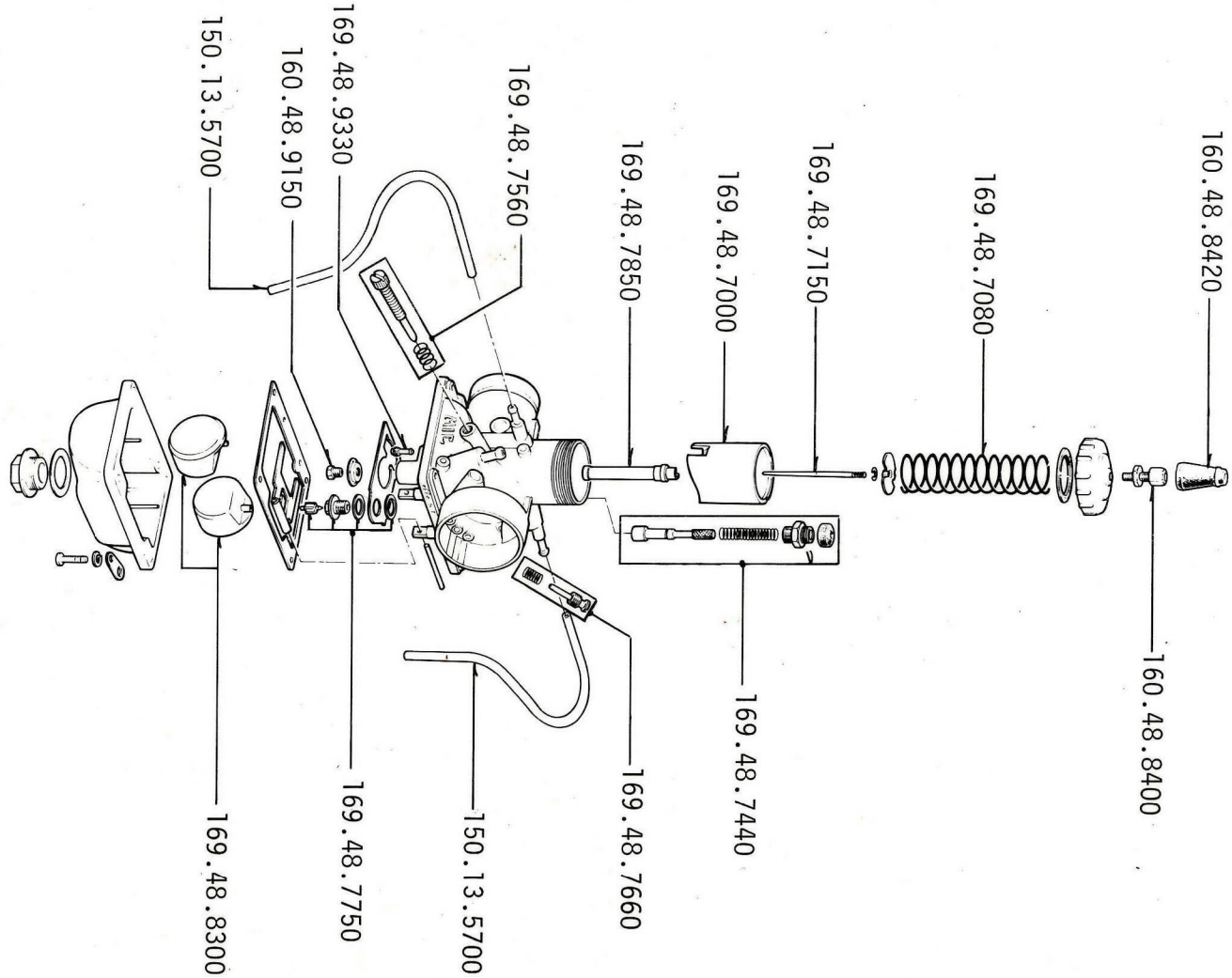

SG 169.48.5040

▶ 160.48.5000

▲ Carburatore completo ▲ Carburateur complet ▲ Carburettor complet ▲ Vergaser Komplett