FANTIC MOTOR

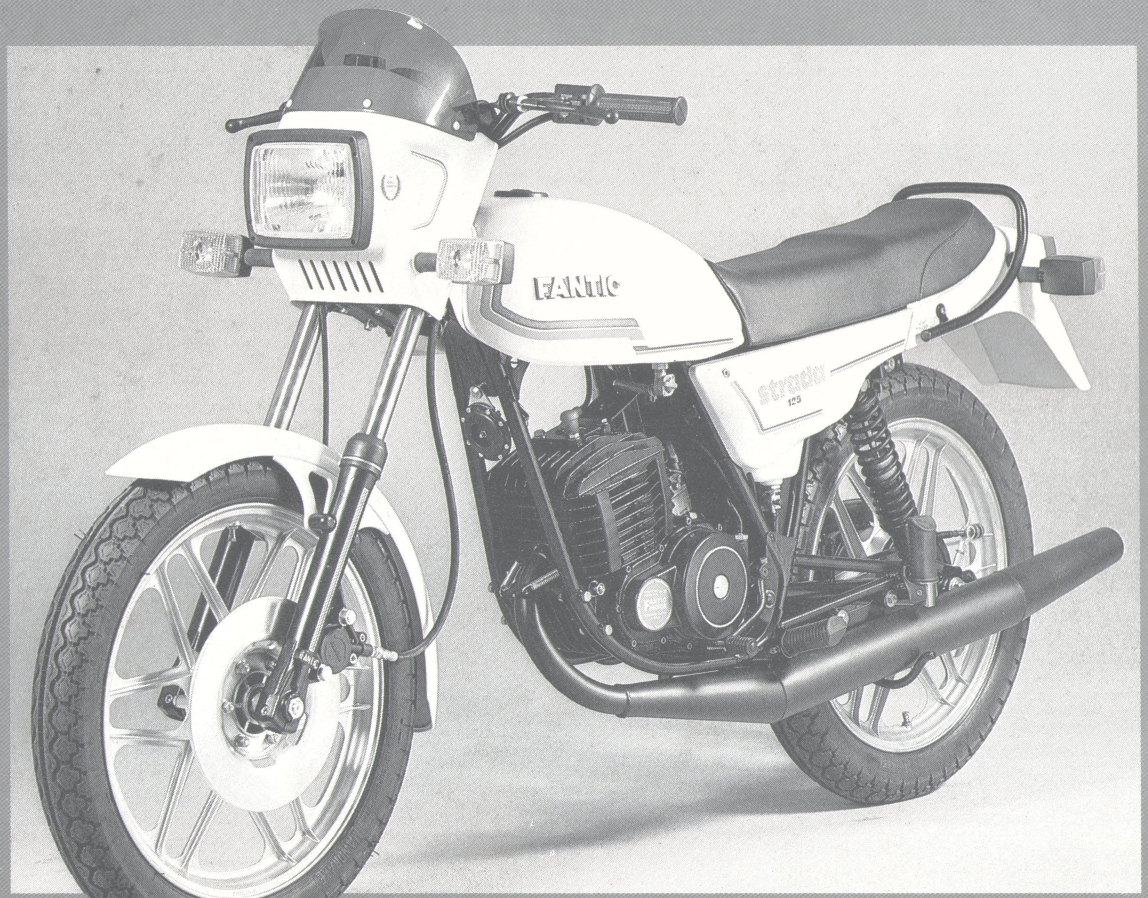

FM 400

Fantic strada 125

strada 125

FANTIC MOTOR

400.94.00.5220 NUMERO CATALOGO – NUMERO CATALOGUE – CATALOG NUMBER – KATALOG NUMMER

FANTIC MOTOR

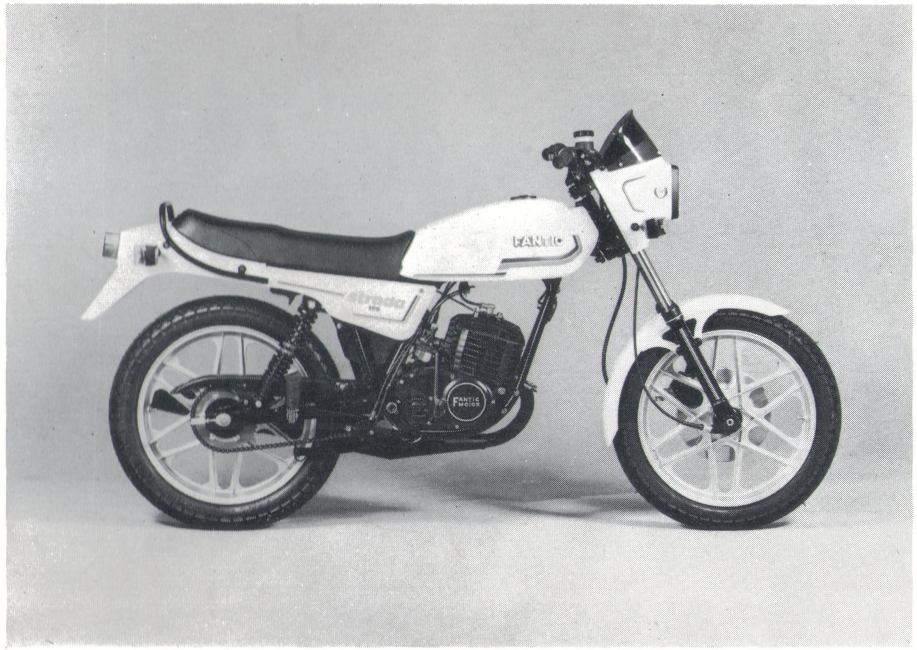

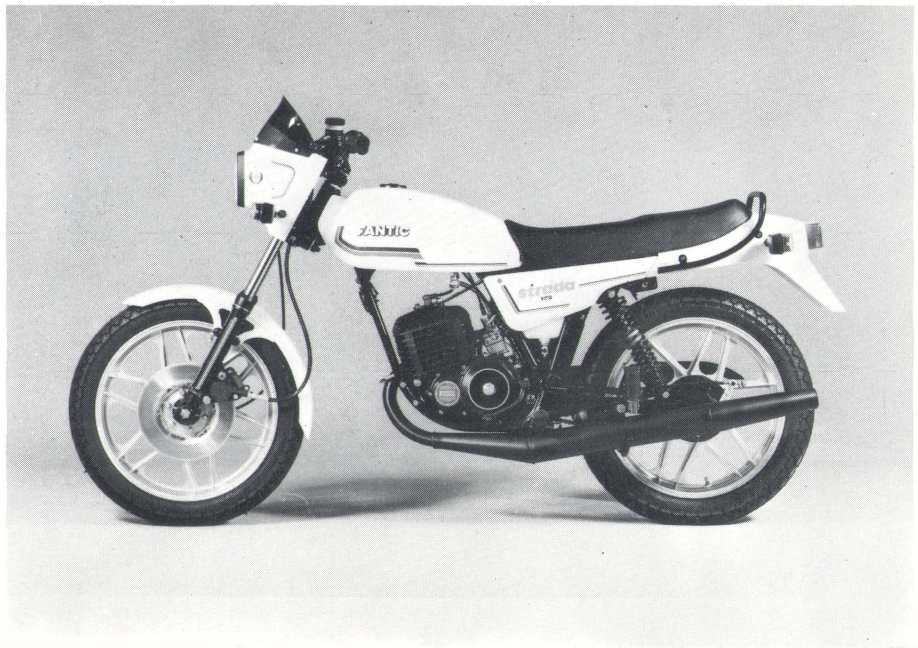

TIPO DI VEICOLO E NUMERO DI TELAIO
MODELE DE VEHICULE ET NUMERO DE CADRE
VEHICLE TYPE AND FRAME NUMBER
FAHRZEUG-TYP UND RAHMENNUMMER

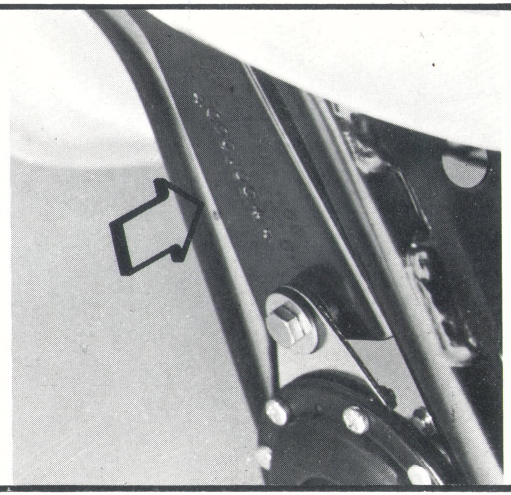

INDICE GRAFICO GENERALE – REPERTOIRE ILLUSTRE GENERAL
GENERAL TABLE – ALLGEMEINES GRAPHISCHES VERZEICHNIS

STRADA 125

9/1982

FANTIC MOTOR

A

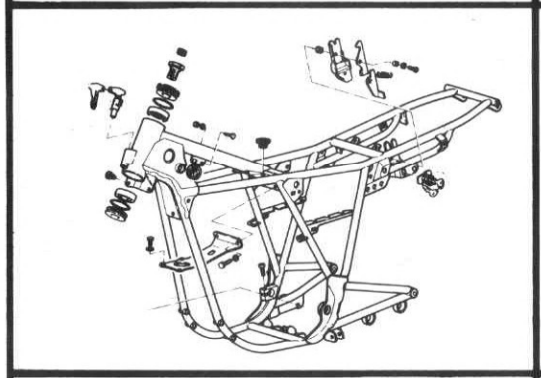

B

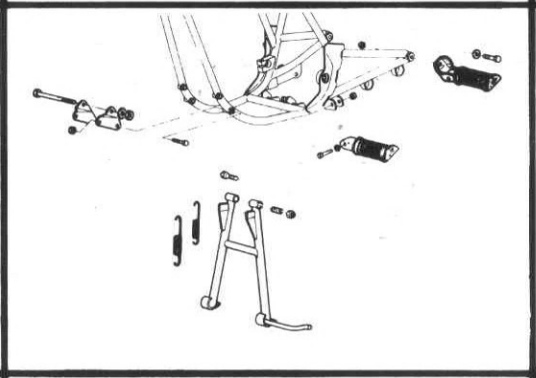

C

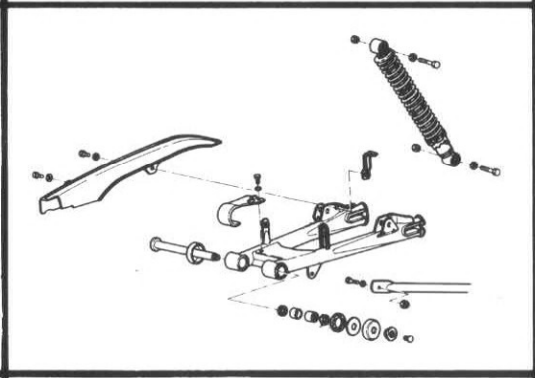

D

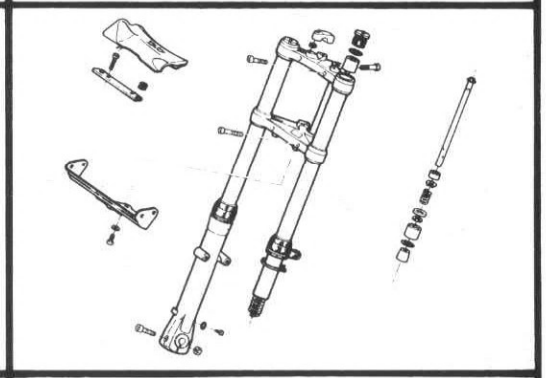

E

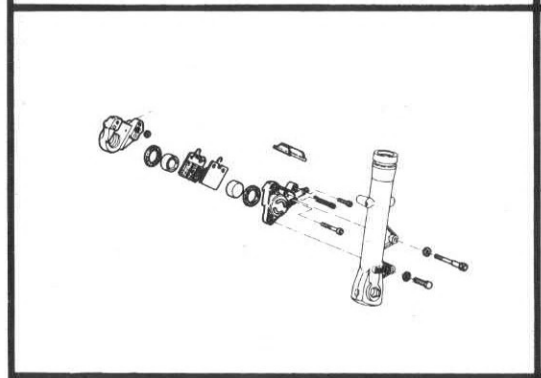

F

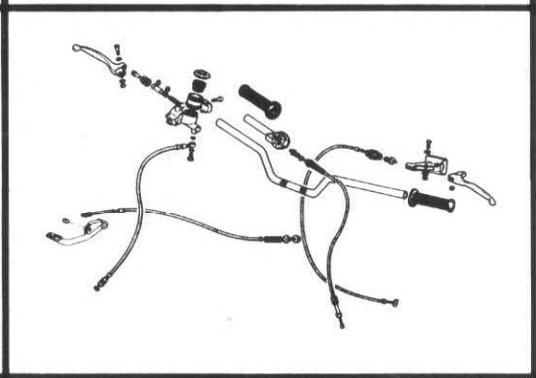

G

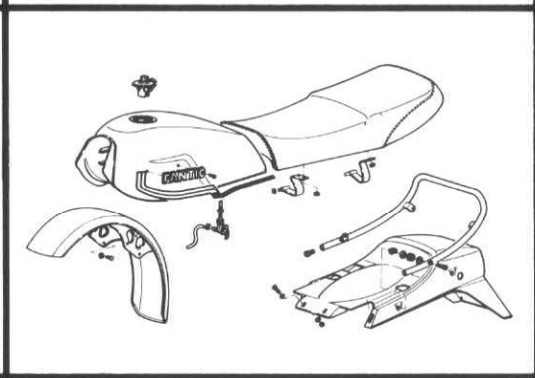

H

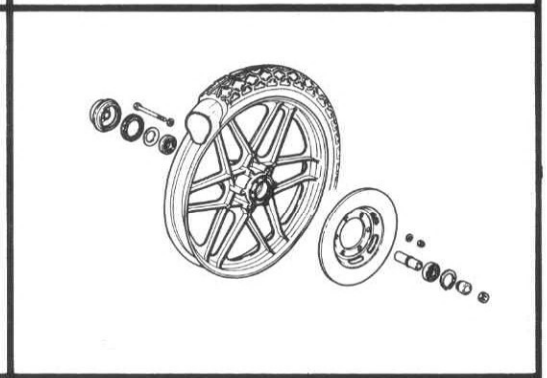

J

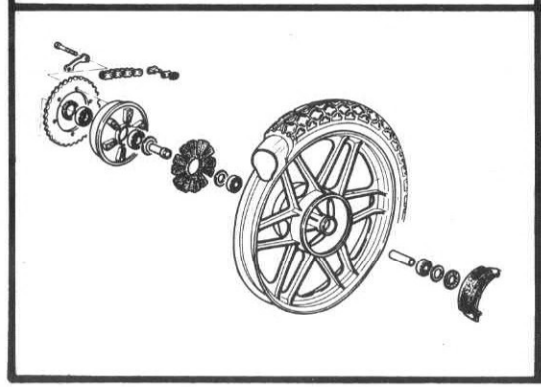

K

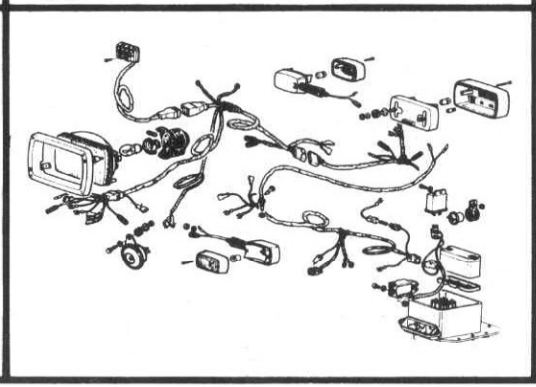

L

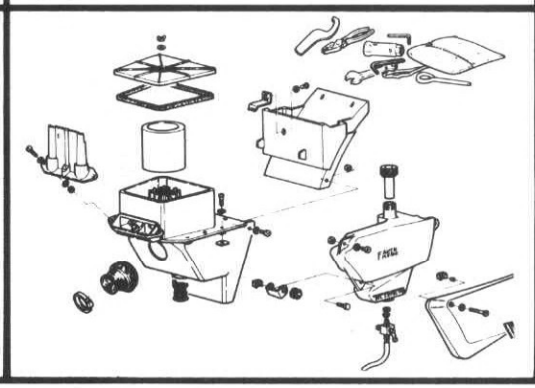

M

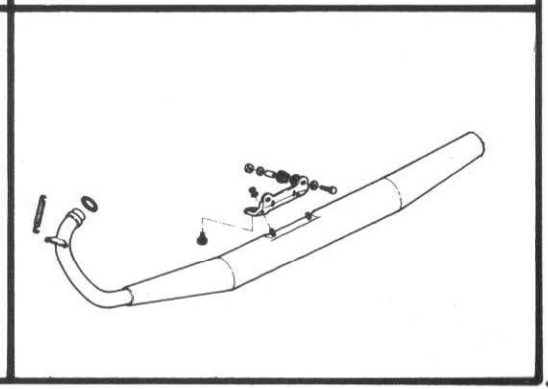

INDICE GRAFICO GENERALE – REPERTOIRE ILLUSTRE GENERAL
GENERAL TABLE – ALLGEMEINES GRAPHISCHES VERZEICHNIS

STRADA 125

9-1982

FANTIC MOTOR

N	P	Q	R
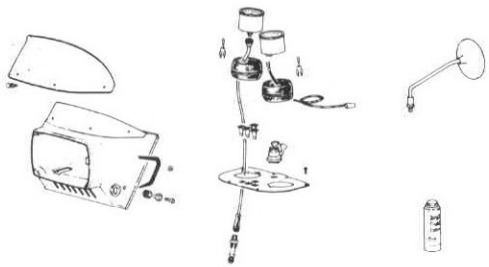	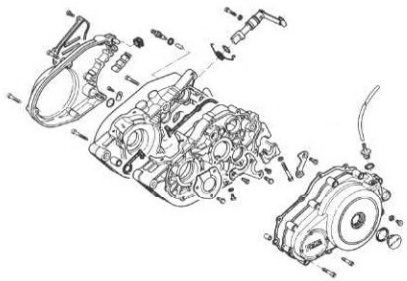	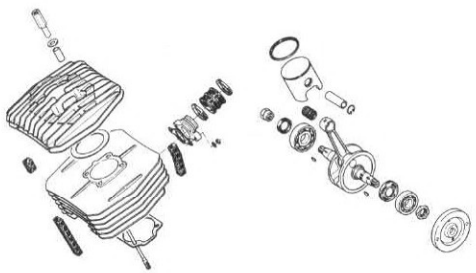	
S	**T**	**U**	**V**
	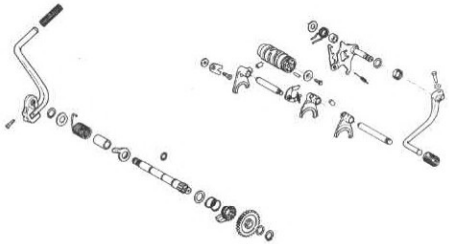	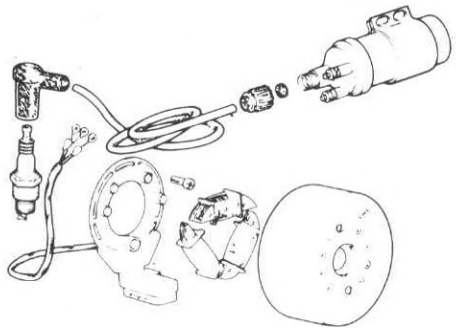	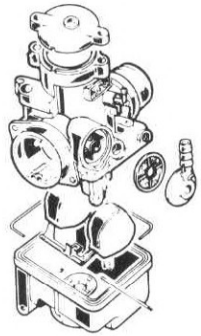
W	**X**	**Y**	**Z**

A						17001001		STRADA 125	FANTIC MOTOR
								9-1982	

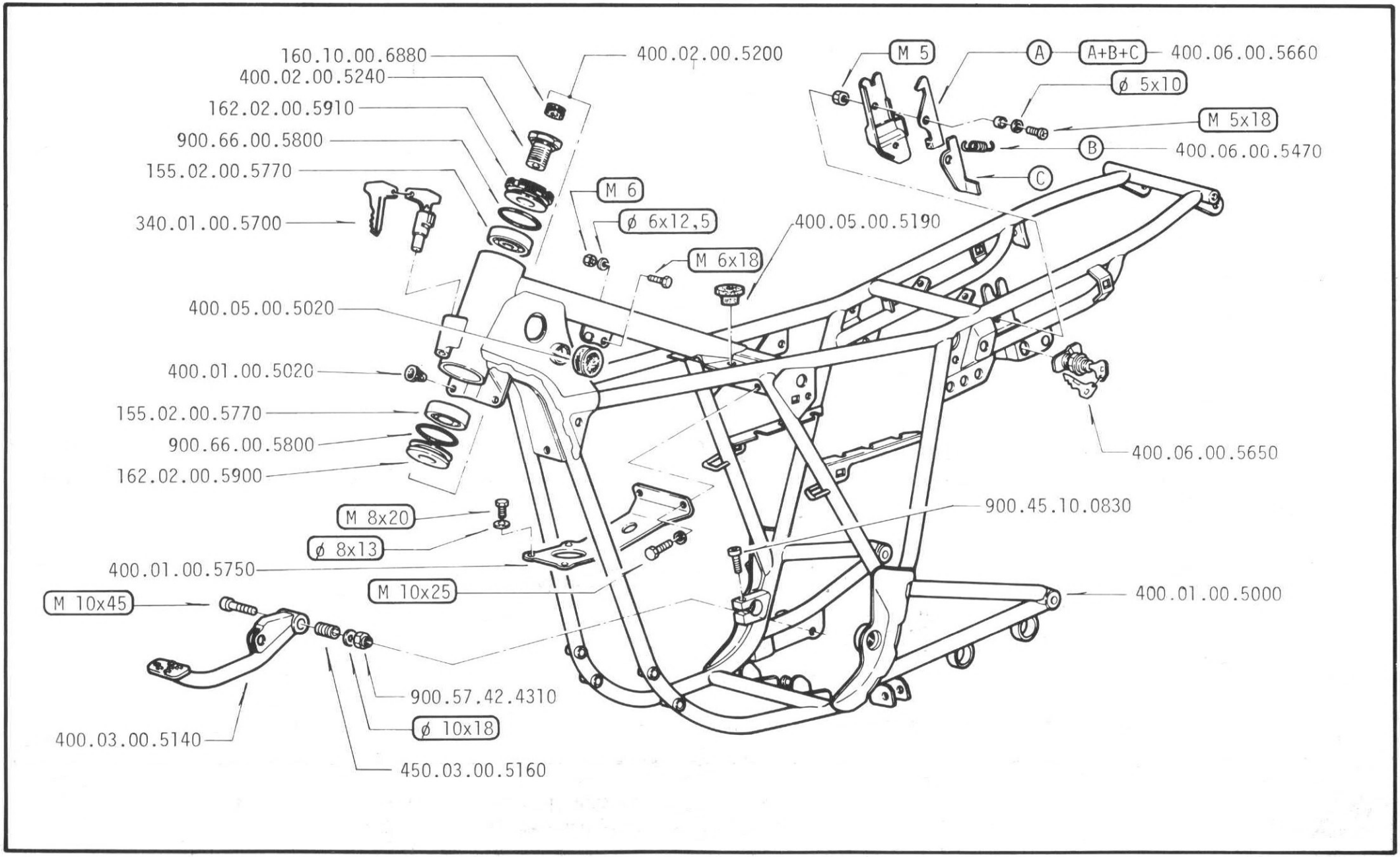

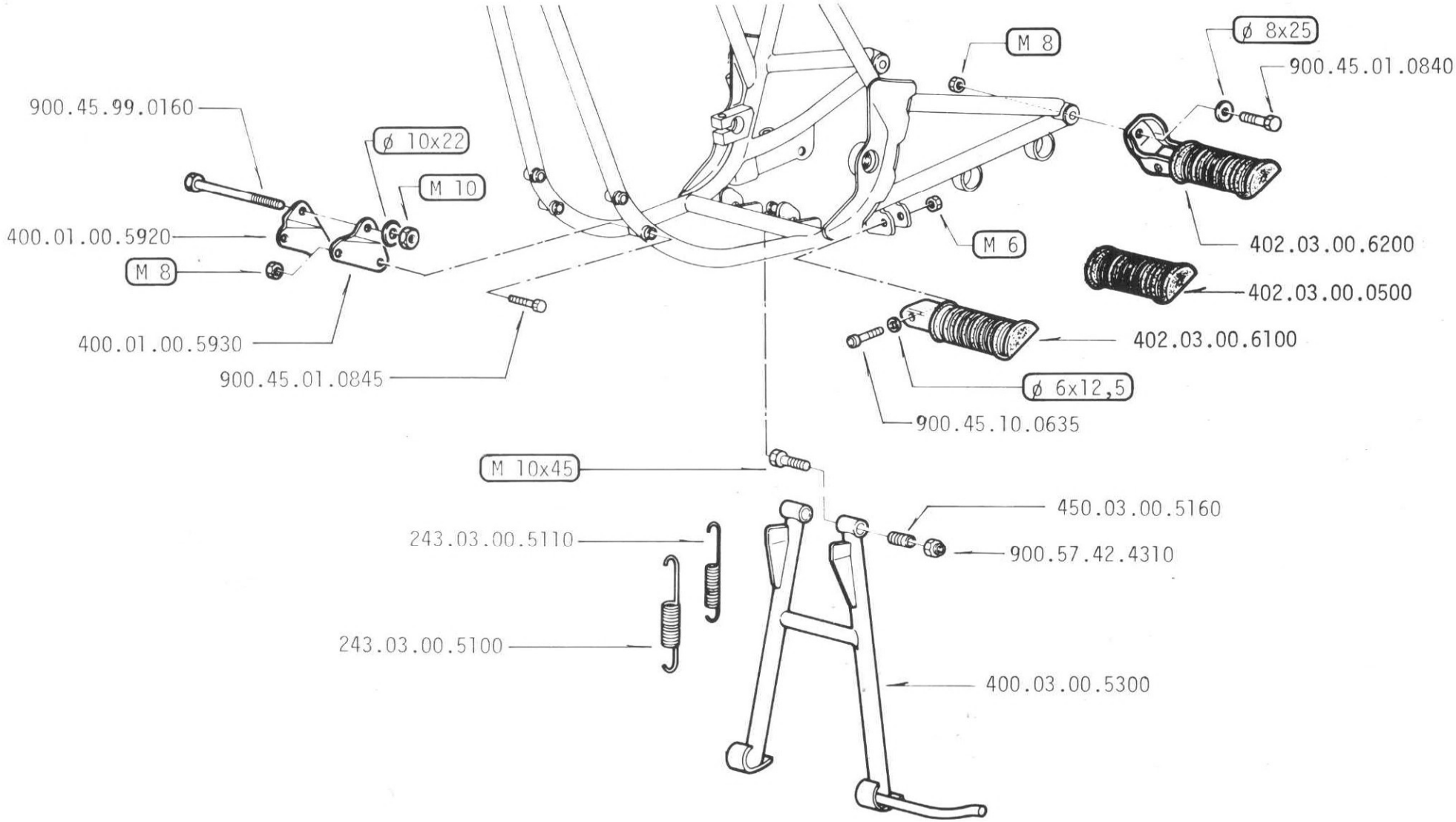
M 8
ø 8x25
900.45.01.0840
900.45.99.0160
ø 10x22
M 10
400.01.00.5920
M 8
M 6
402.03.00.6200
402.03.00.0500
400.01.00.5930
900.45.01.0845
402.03.00.6100
ø 6x12,5
900.45.10.0635
M 10x45
450.03.00.5160
243.03.00.5110
900.57.42.4310
243.03.00.5100
400.03.00.5300

C						17001001		STRADA 125	FANTIC MOTOR
								9-1982	

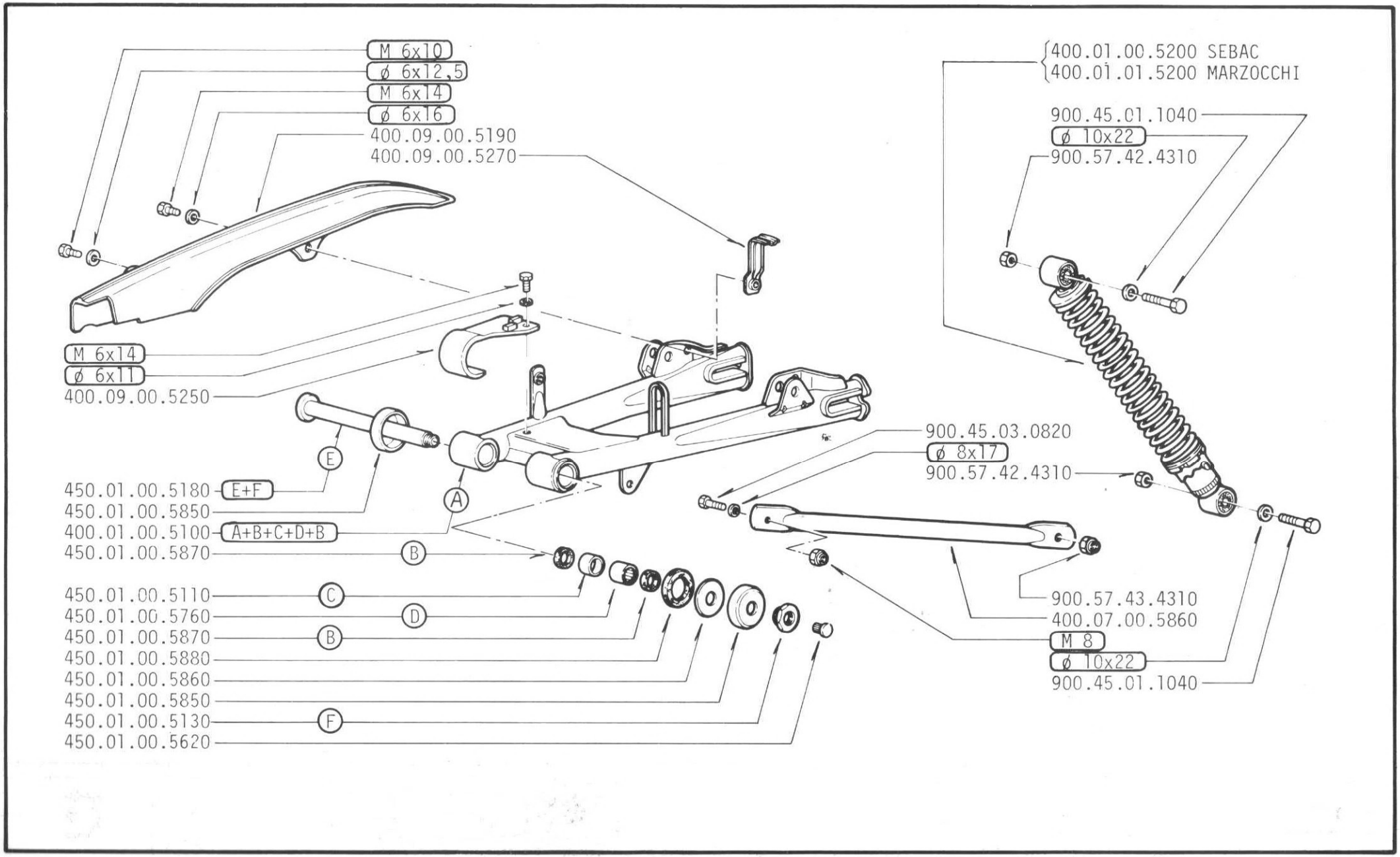

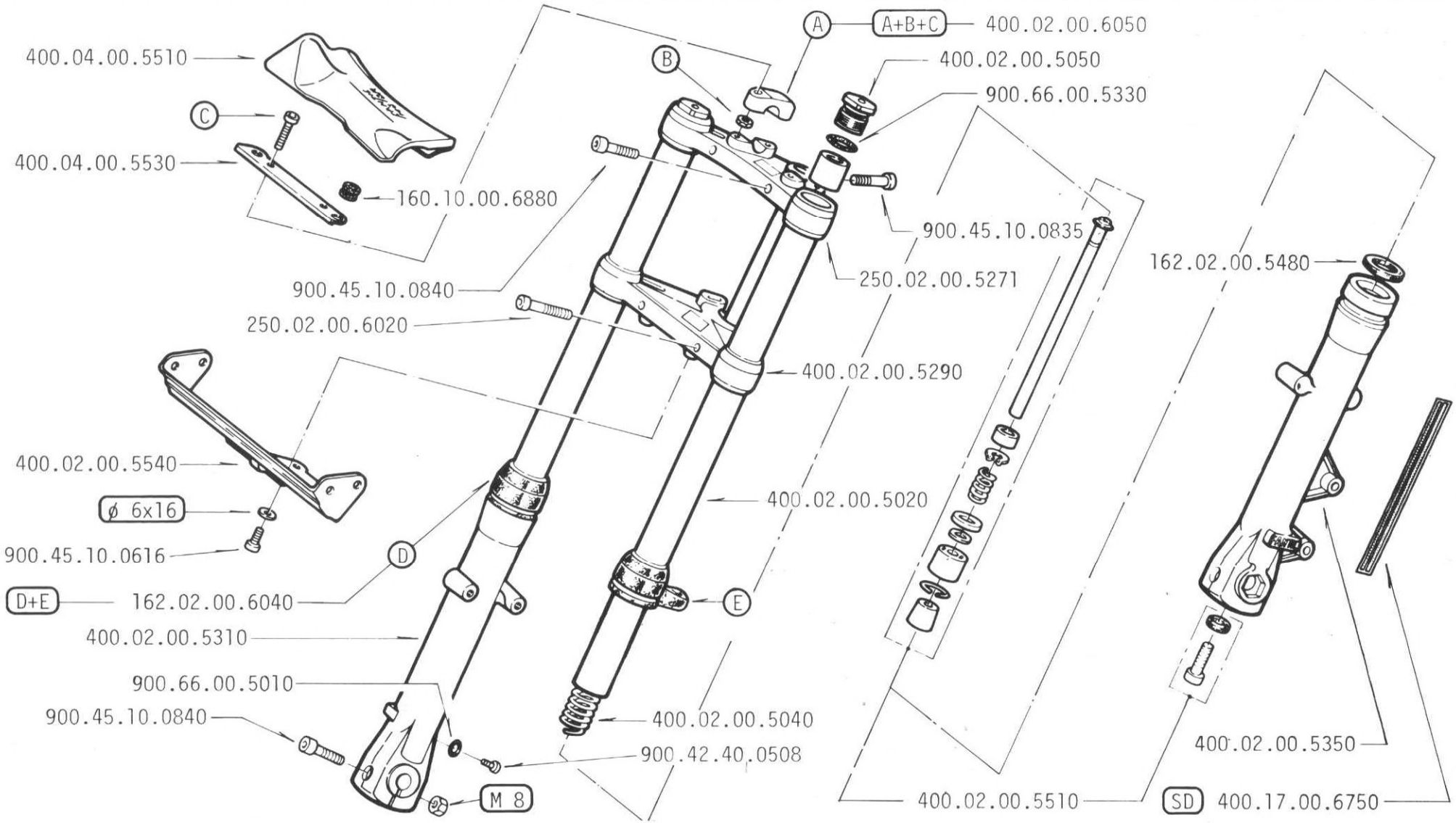

400.02.00.5000	Forcella anteriore completa	- Fourche avant complète	- Fork complet	- Vordere Radgabel Komplett
400.02.00.5810	Gamba destra forcella completa	- Jambe droite complète	- Fork leg complete R/H	- Rechtes Gabelbein Komplett
400.02.00.5800	Gamba sinistra forcella completa	- Jambe gauche complète	- Fork leg complete L/H	- Linkes Gabelbein Komplett

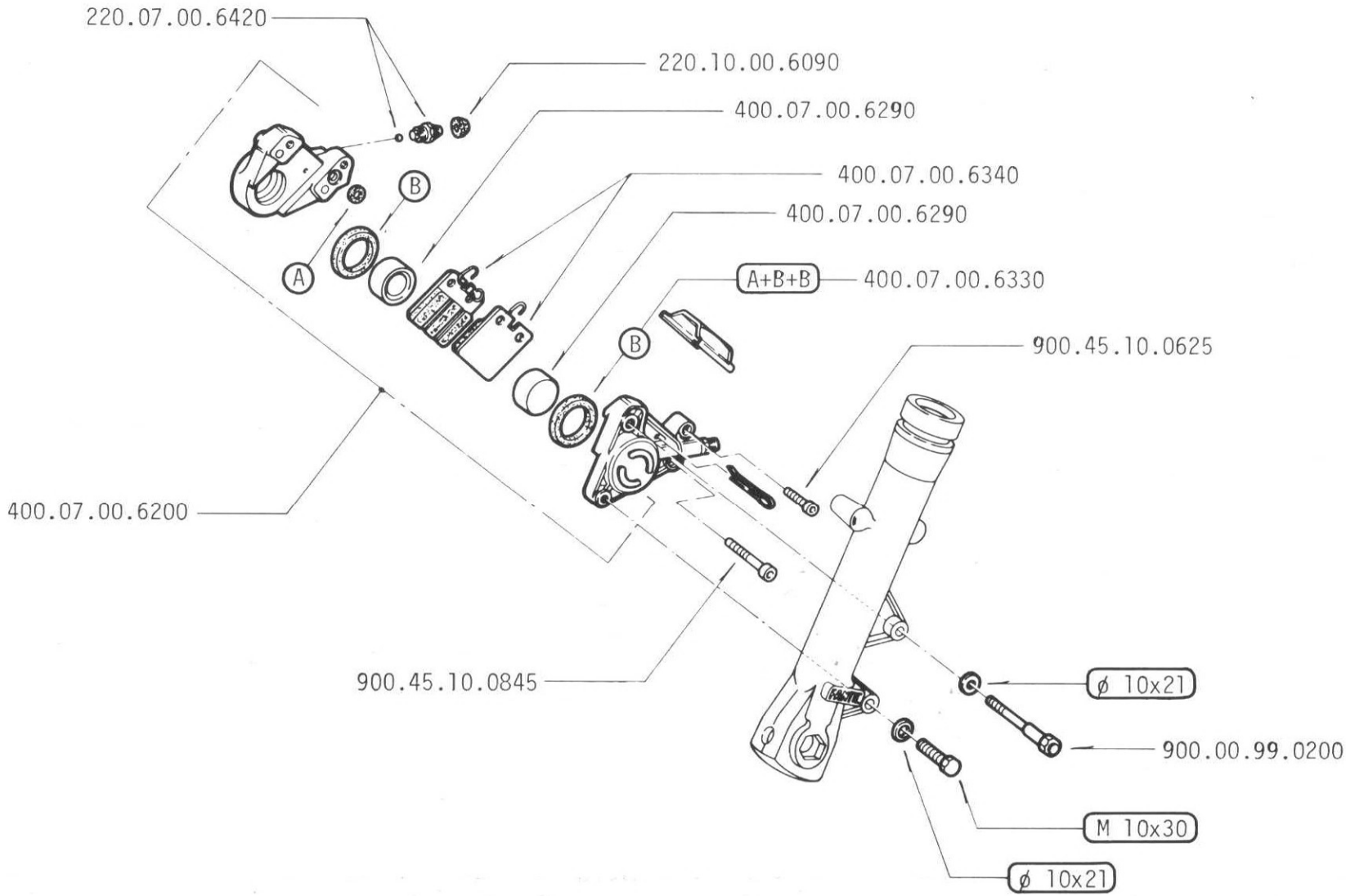
220.07.00.6420
220.10.00.6090
400.07.00.6290
400.07.00.6340
400.07.00.6290
A+B+B
400.07.00.6330
900.45.10.0625
B
B
A
400.07.00.6200
900.45.10.0845
ø 10x21
900.00.99.0200
M 10x30
ø 10x21

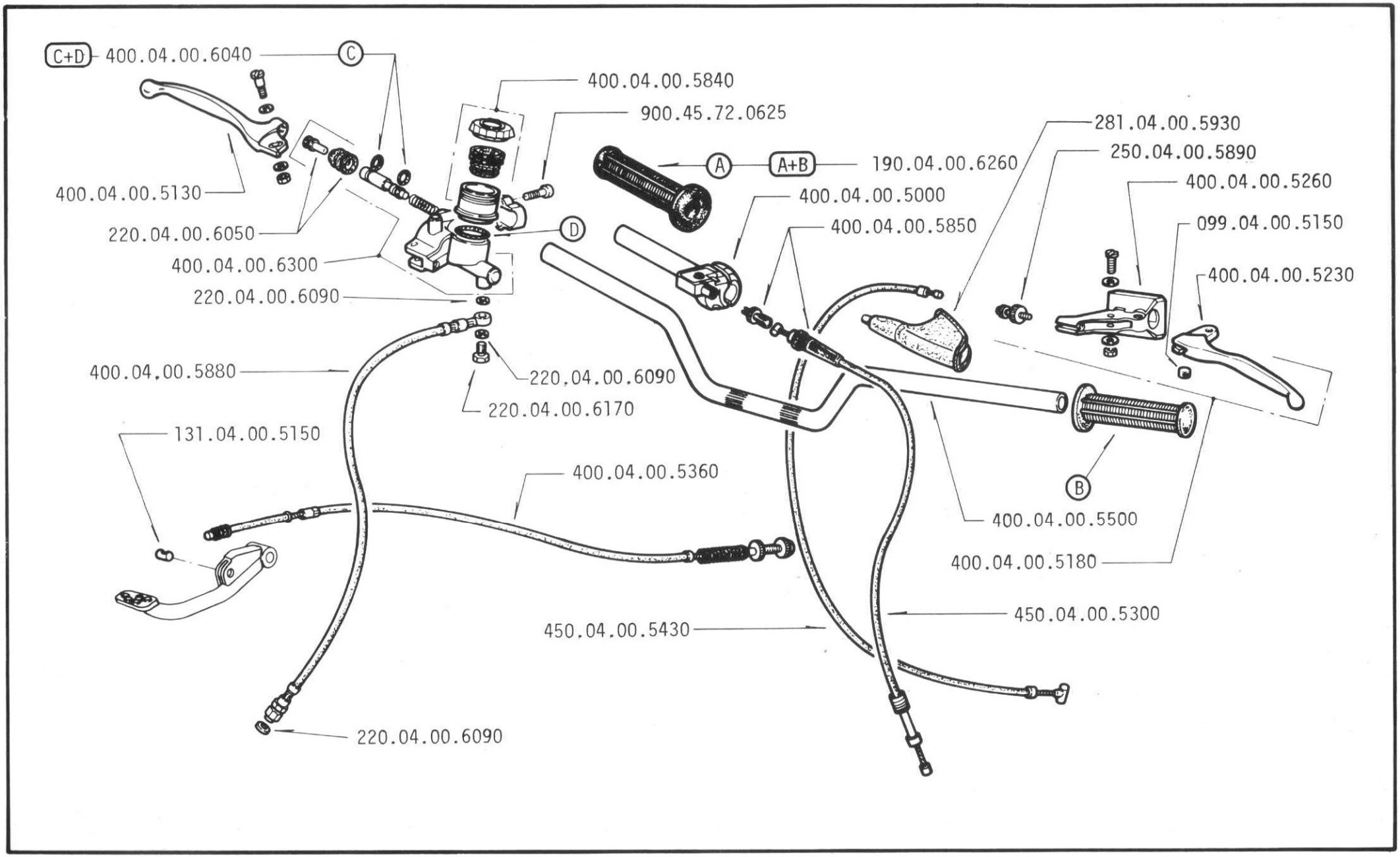
C+D
400.04.00.6040
C
400.04.00.5840
900.45.72.0625
A
A+B
190.04.00.6260
281.04.00.5930
250.04.00.5890
400.04.00.5260
400.04.00.5130
400.04.00.5000
400.04.00.5850
099.04.00.5150
220.04.00.6050
D
400.04.00.6300
400.04.00.5230
220.04.00.6090
400.04.00.5880
220.04.00.6090
220.04.00.6170
131.04.00.5150
400.04.00.5360
B
400.04.00.5500
400.04.00.5180
450.04.00.5300
450.04.00.5430
220.04.00.6090

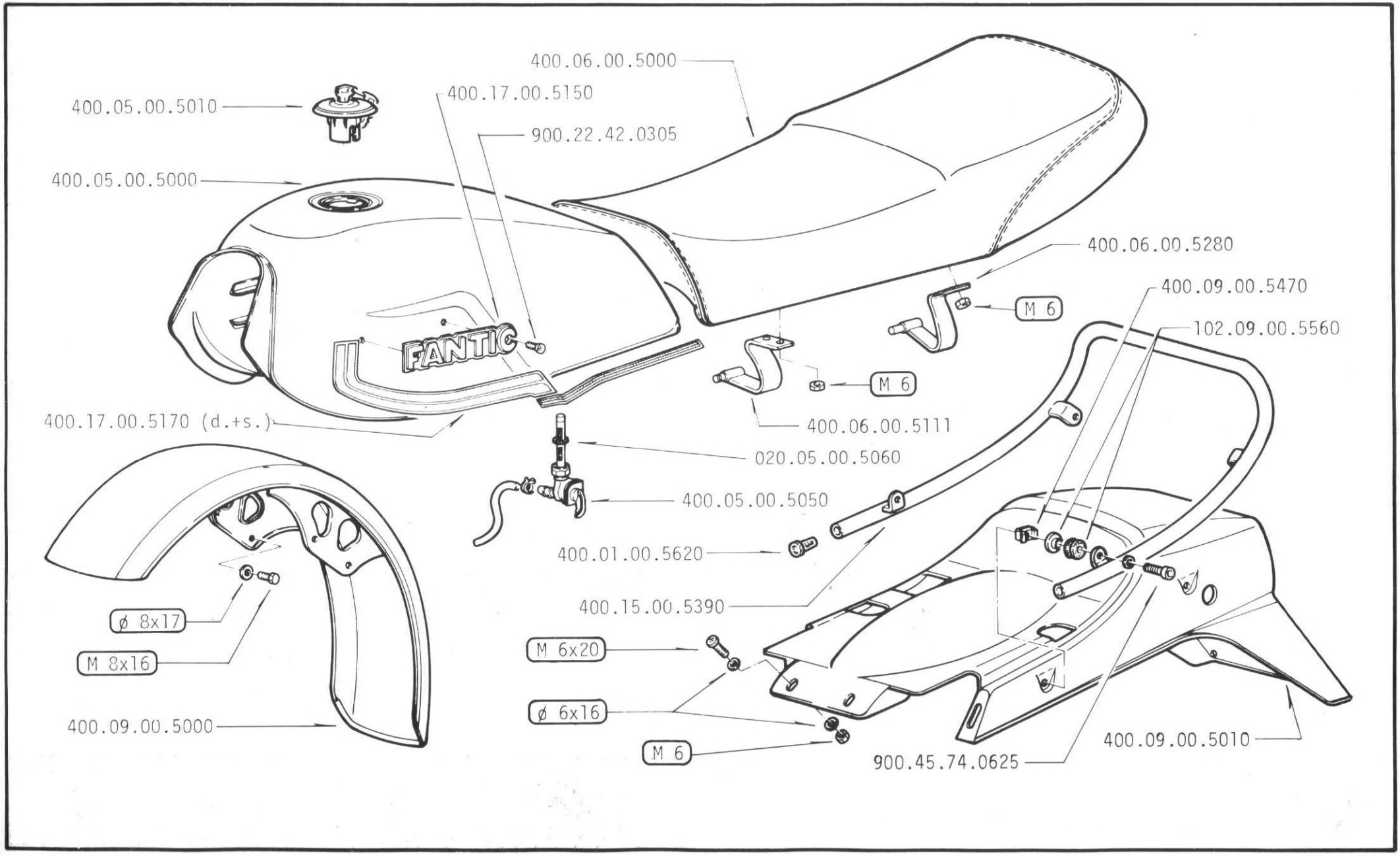
400.06.00.5000
400.05.00.5010
400.17.00.5150
900.22.42.0305
400.05.00.5000
400.06.00.5280
400.09.00.5470
M 6
102.09.00.5560
FANTIC
M 6
400.17.00.5170 (d.+s.)
400.06.00.5111
020.05.00.5060
400.05.00.5050
400.01.00.5620
400.15.00.5390
ø 8x17
M 8x16
M 6x20
ø 6x16
400.09.00.5000
M 6
900.45.74.0625
400.09.00.5010

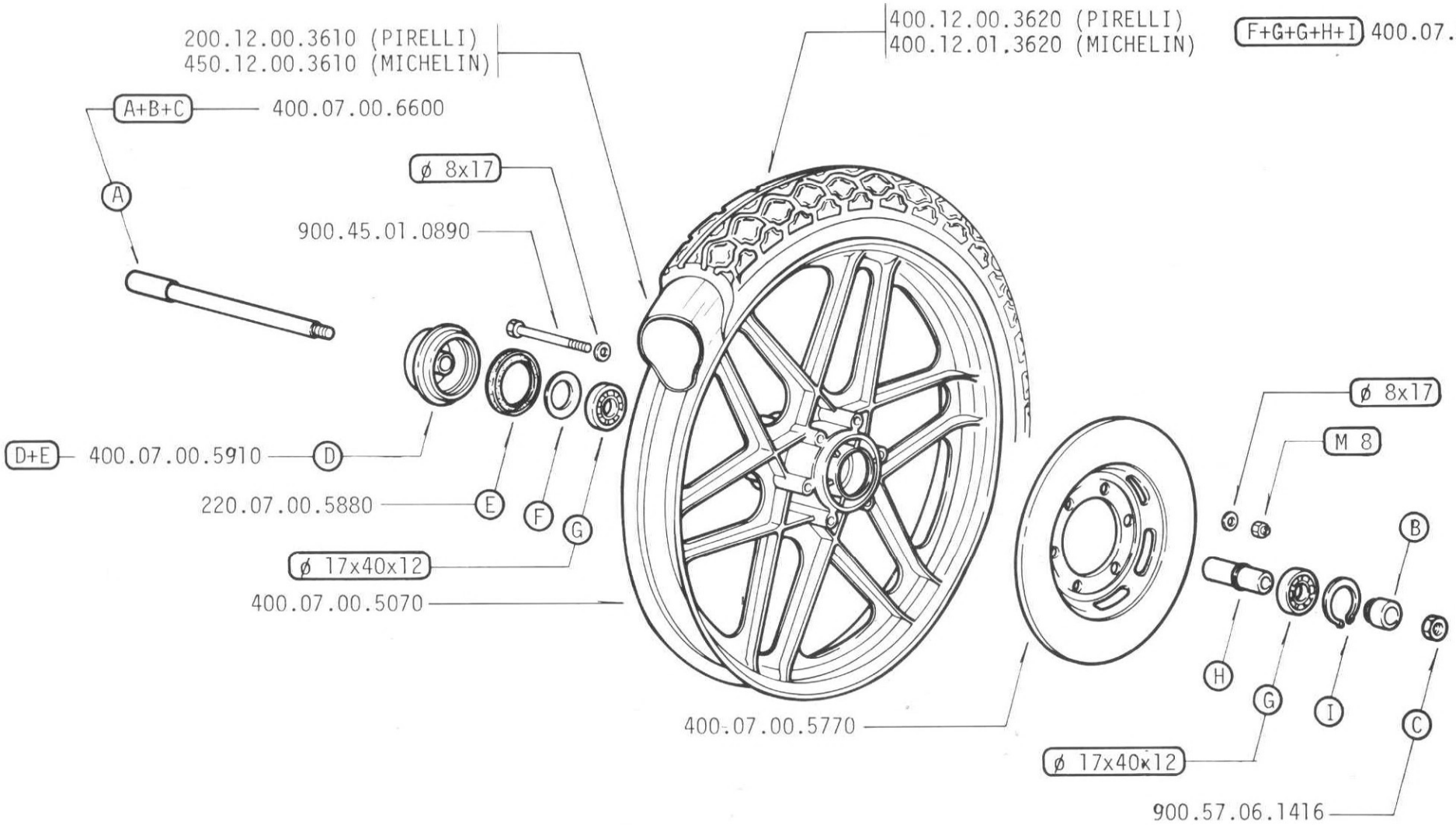

400.07.00.5000 Ruota anteriore completa - Roue avant complète - Front wheel complete - Vorderrad Komplett

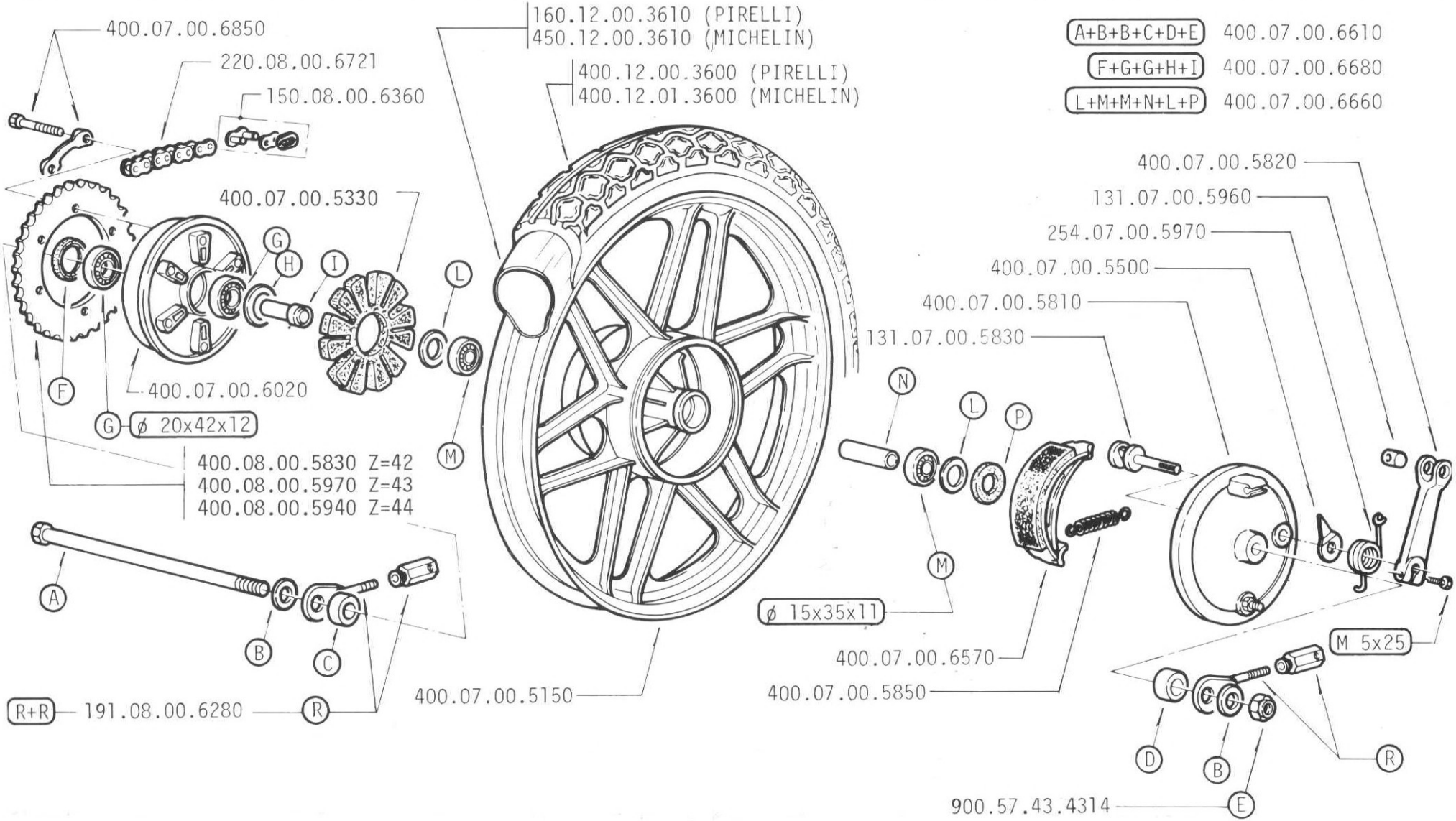

400.07.00.5290	Ruota posteriore completa	- Roue arrière complète	- Rear wheel complete - Hinterrad Komplett
400.07.00.5800	Disco portaceppi completo	- Disque porte-machoires complet	- Brake plate complete - Bremsplatte Komplett

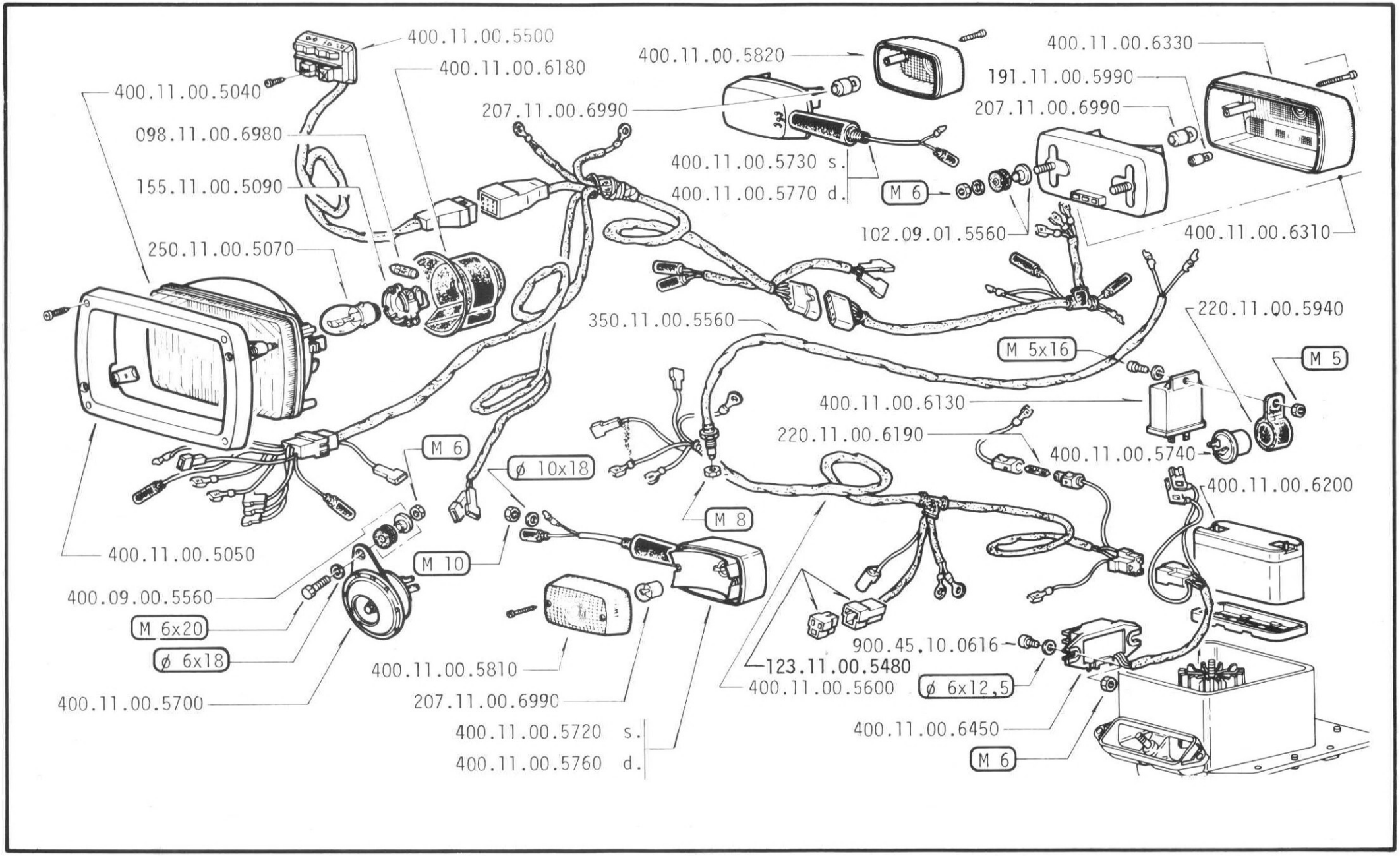
400.11.00.5500
400.11.00.6180
400.11.00.5040
098.11.00.6980
155.11.00.5090
250.11.00.5070
400.11.00.5050
400.09.00.5560
M 6x20
ø 6x18
400.11.00.5700
M 6
ø 10x18
M 10
400.11.00.5810
207.11.00.6990
400.11.00.5720 s.
400.11.00.5760 d.
400.11.00.5820
207.11.00.6990
400.11.00.5730 s.
400.11.00.5770 d.
M 6
102.09.01.5560
400.11.00.6330
191.11.00.5990
207.11.00.6990
400.11.00.6310
350.11.00.5560
M 5x16
220.11.00.5940
M 5
400.11.00.6130
220.11.00.6190
400.11.00.5740
400.11.00.6200
M 8
123.11.00.5480
400.11.00.5600
900.45.10.0616
ø 6x12,5
400.11.00.6450
M 6

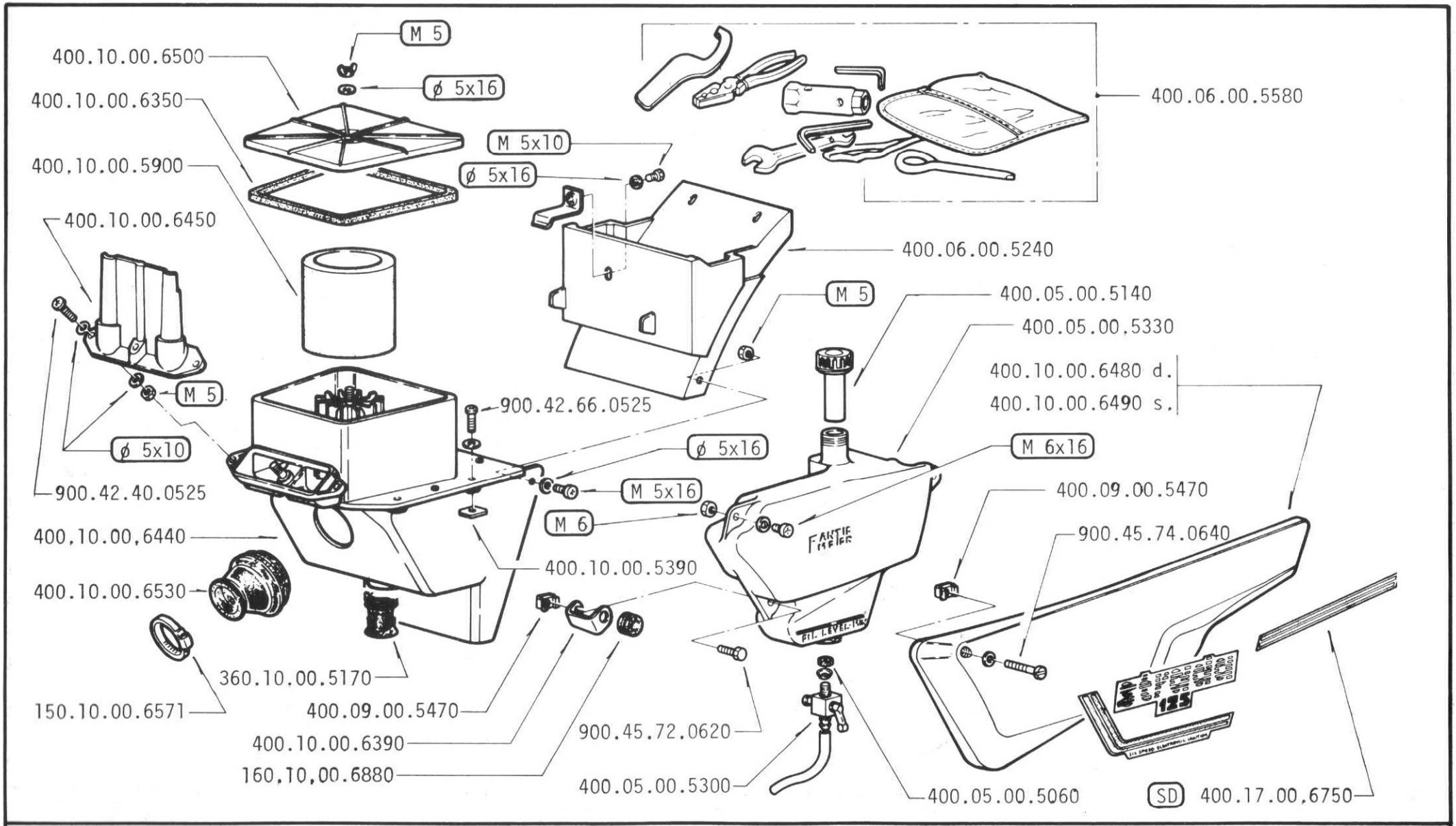

400.10.00.6800 Gruppo di aspirazione completo - Groupe aspiration complet - Group intake assembly - Ansaugbaugruppe Komplett

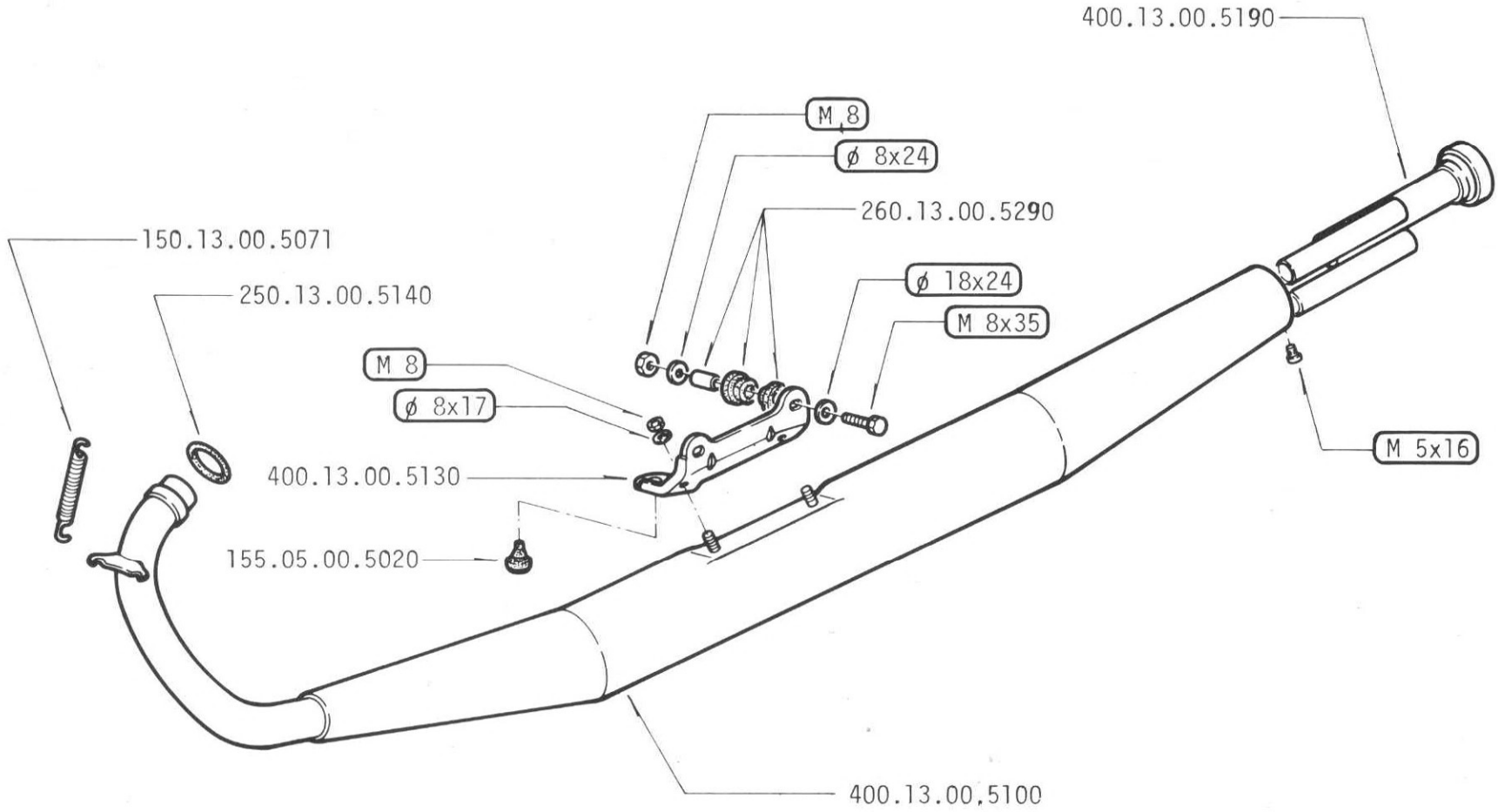
400.13.00.5190
M 8
ø 8x24
260.13.00.5290
150.13.00.5071
250.13.00.5140
ø 18x24
M 8x35
M 8
ø 8x17
M 5x16
400.13.00.5130
155.05.00.5020
400.13.00.5100

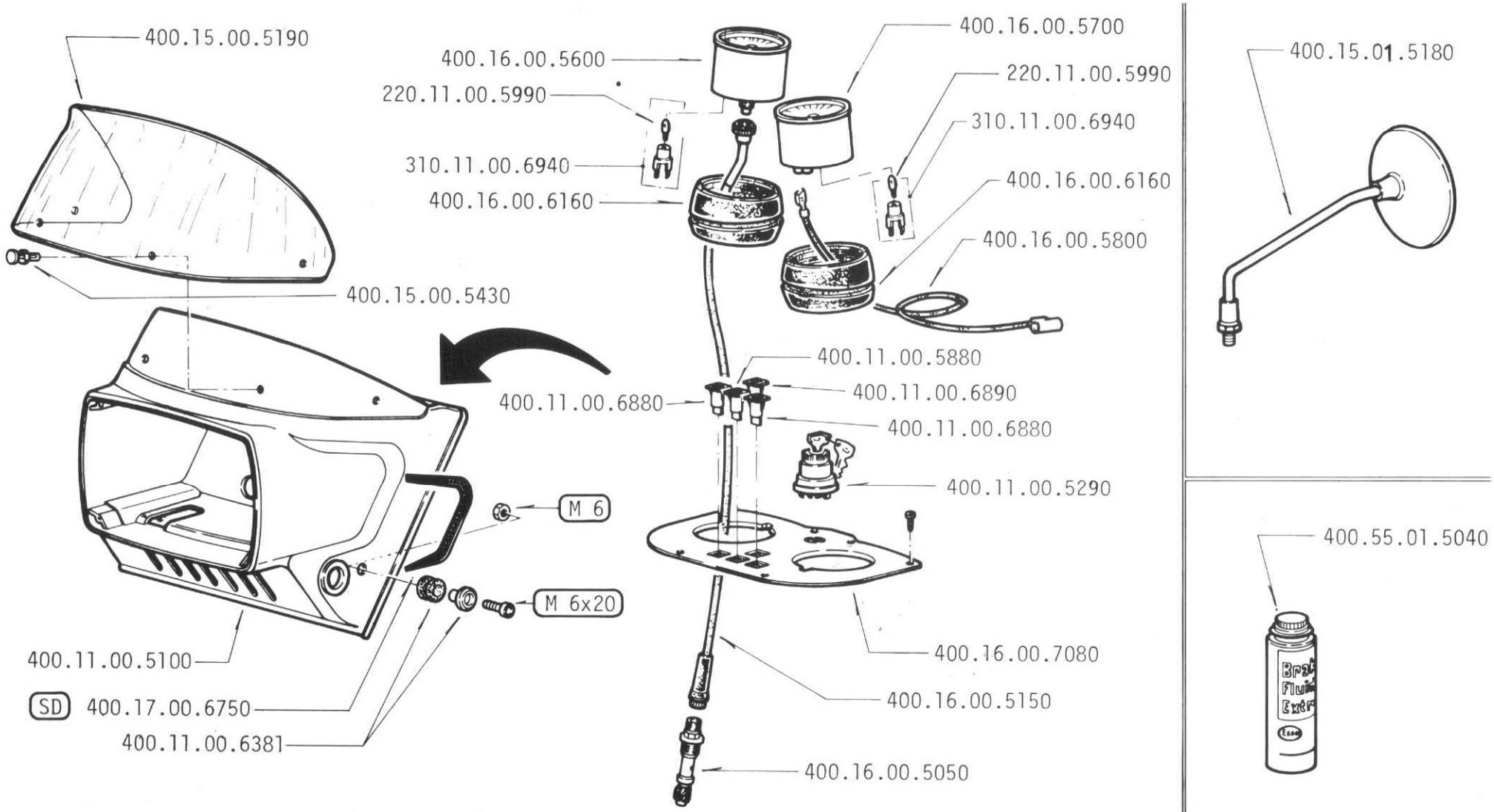

400.16.00.6600 Gruppo contachilometri e contagiri completo - Speedometer and electronic R.P.M. counter group complete
Ensemble compteur kilométrique et compte-tours complet - Tachometerbaugruppe und motordreahzahlangeiger komplett

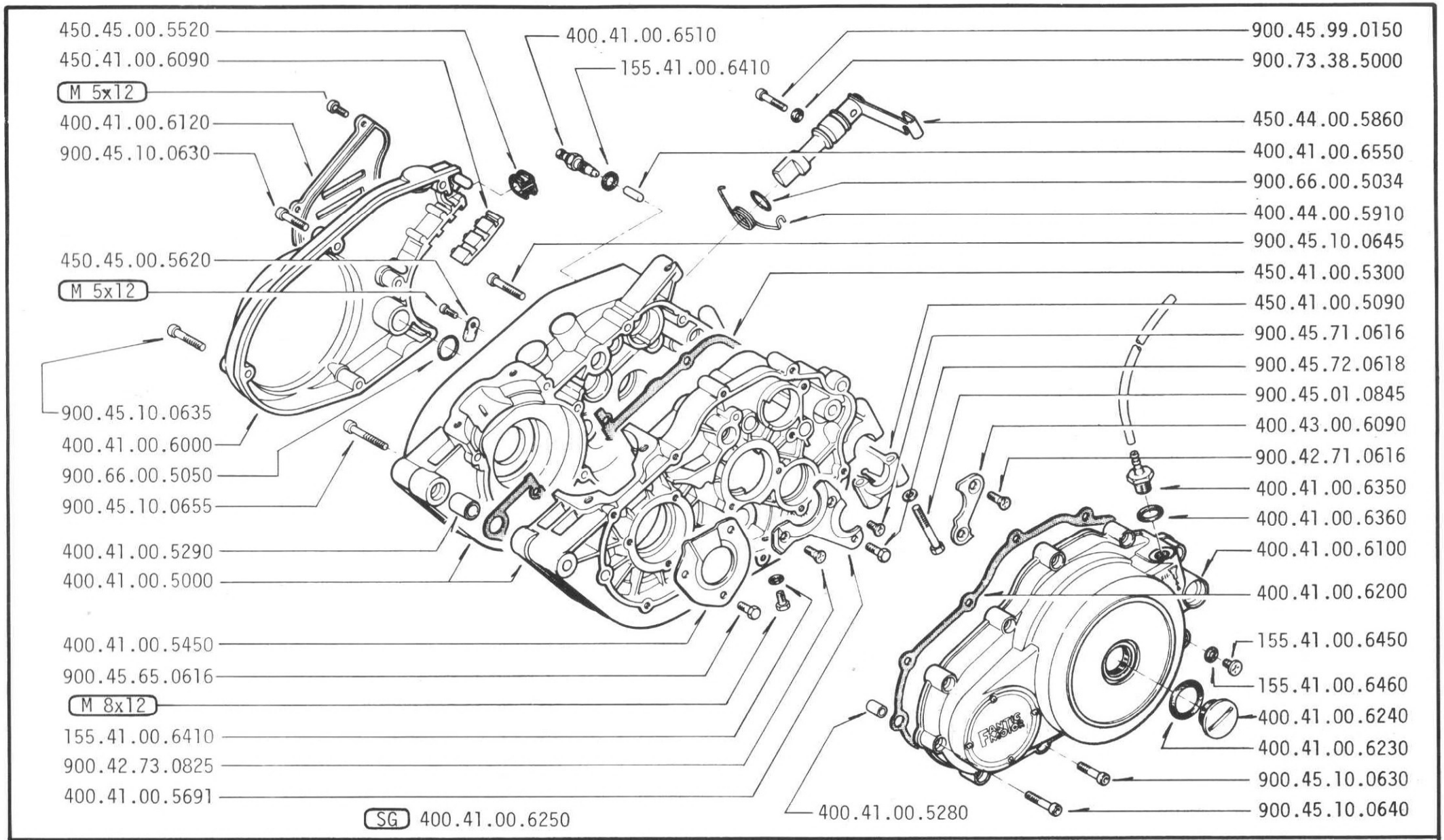

400.40.00.5000 Motore completo - Moteur complet - Engine complete - Kompletten Motor

STRADA 125

10-1982

FANTIC MOTOR

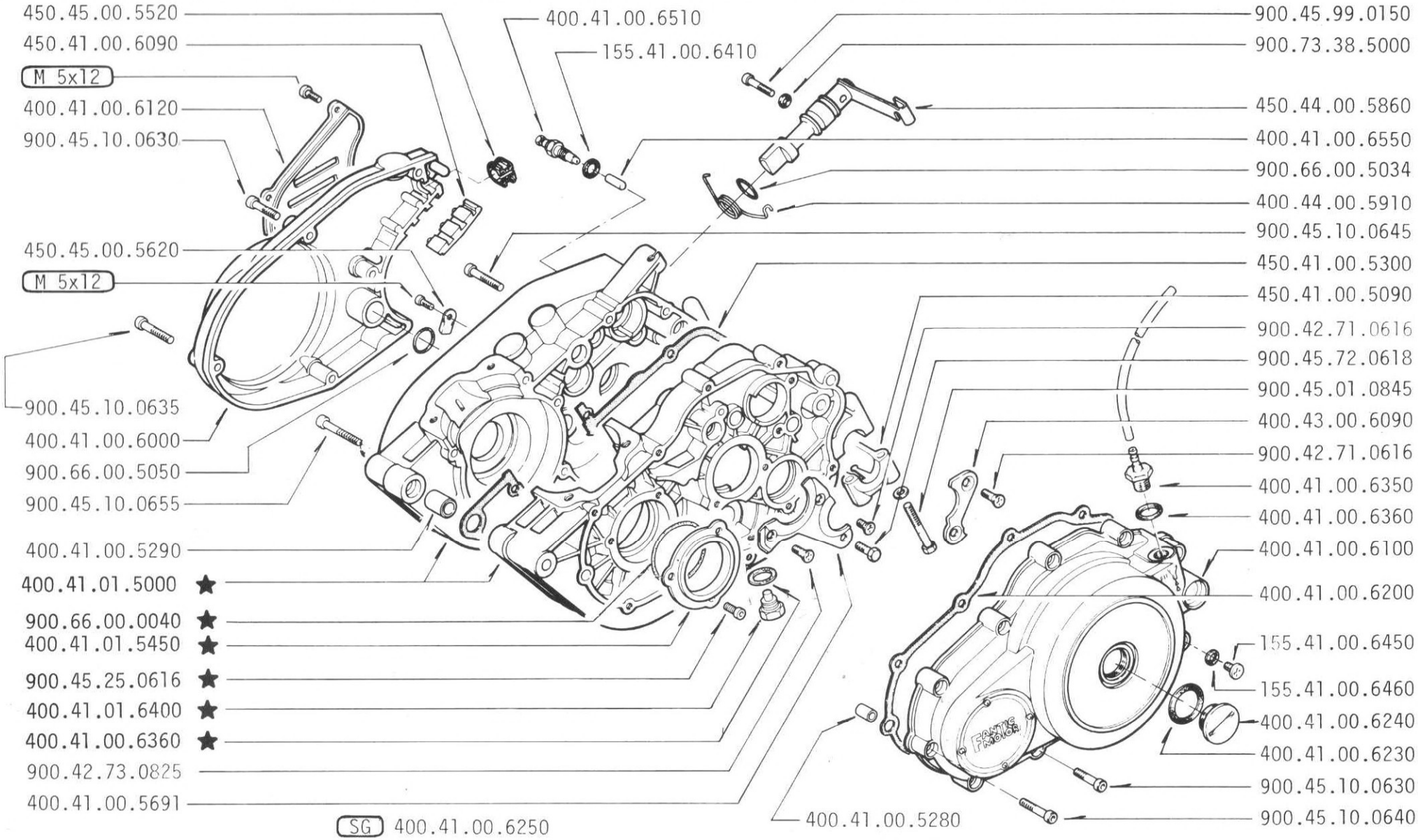

400.40.01.5000 ★ Motore completo - Moteur complet - Engine complete - Kompletten Motor

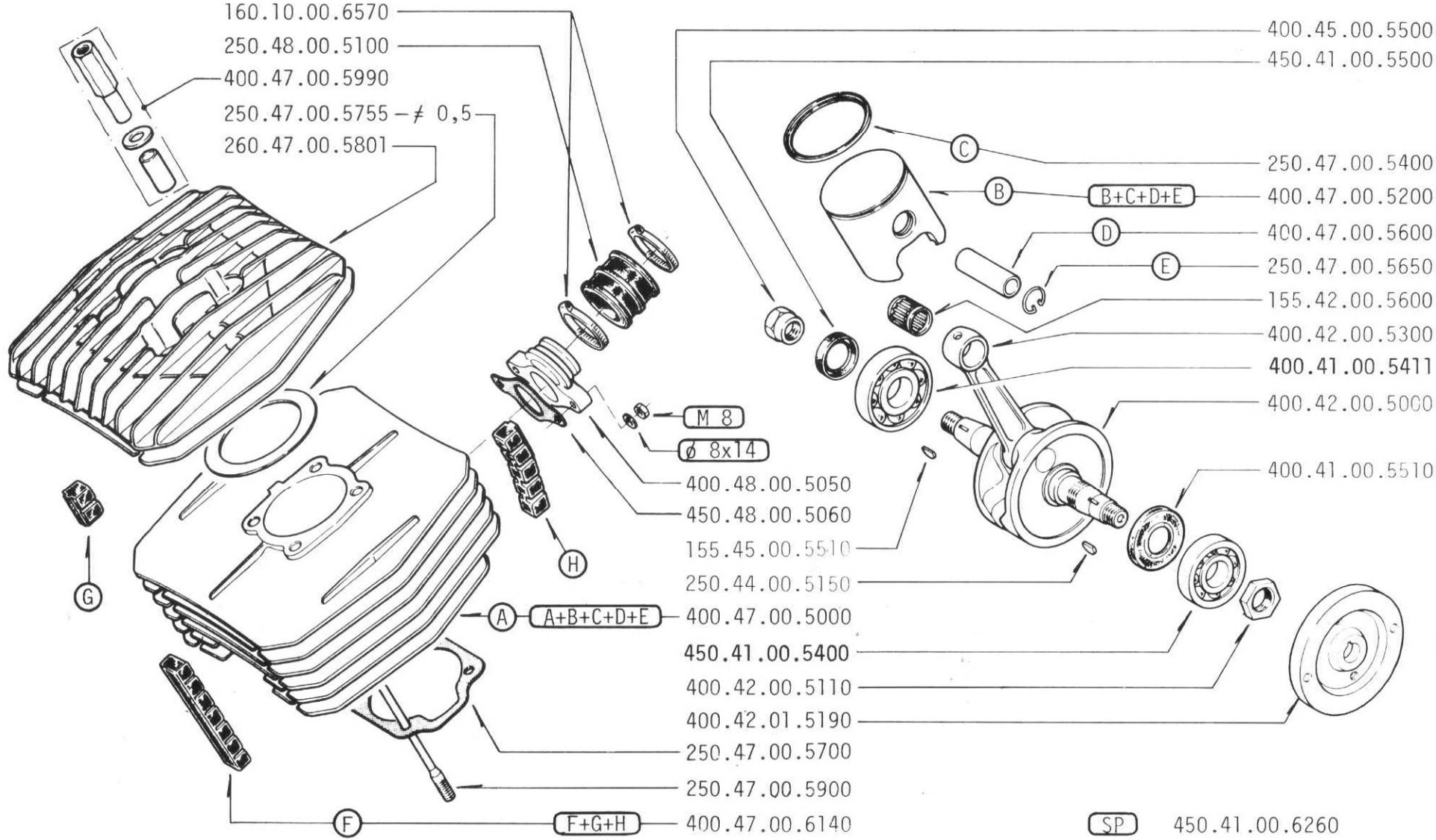
160.10.00.6570
250.48.00.5100
400.47.00.5990
250.47.00.5755 – ≠ 0,5
260.47.00.5801
400.45.00.5500
450.41.00.5500
C
250.47.00.5400
B
B+C+D+E
400.47.00.5200
D
400.47.00.5600
E
250.47.00.5650
155.42.00.5600
400.42.00.5300
400.41.00.5411
400.42.00.5000
M 8
ø 8x14
400.48.00.5050
450.48.00.5060
400.41.00.5510
155.45.00.5510
250.44.00.5150
H
G
A
A+B+C+D+E
400.47.00.5000
450.41.00.5400
400.42.00.5110
400.42.01.5190
250.47.00.5700
250.47.00.5900
F
F+G+H
400.47.00.6140
SP
450.41.00.6260

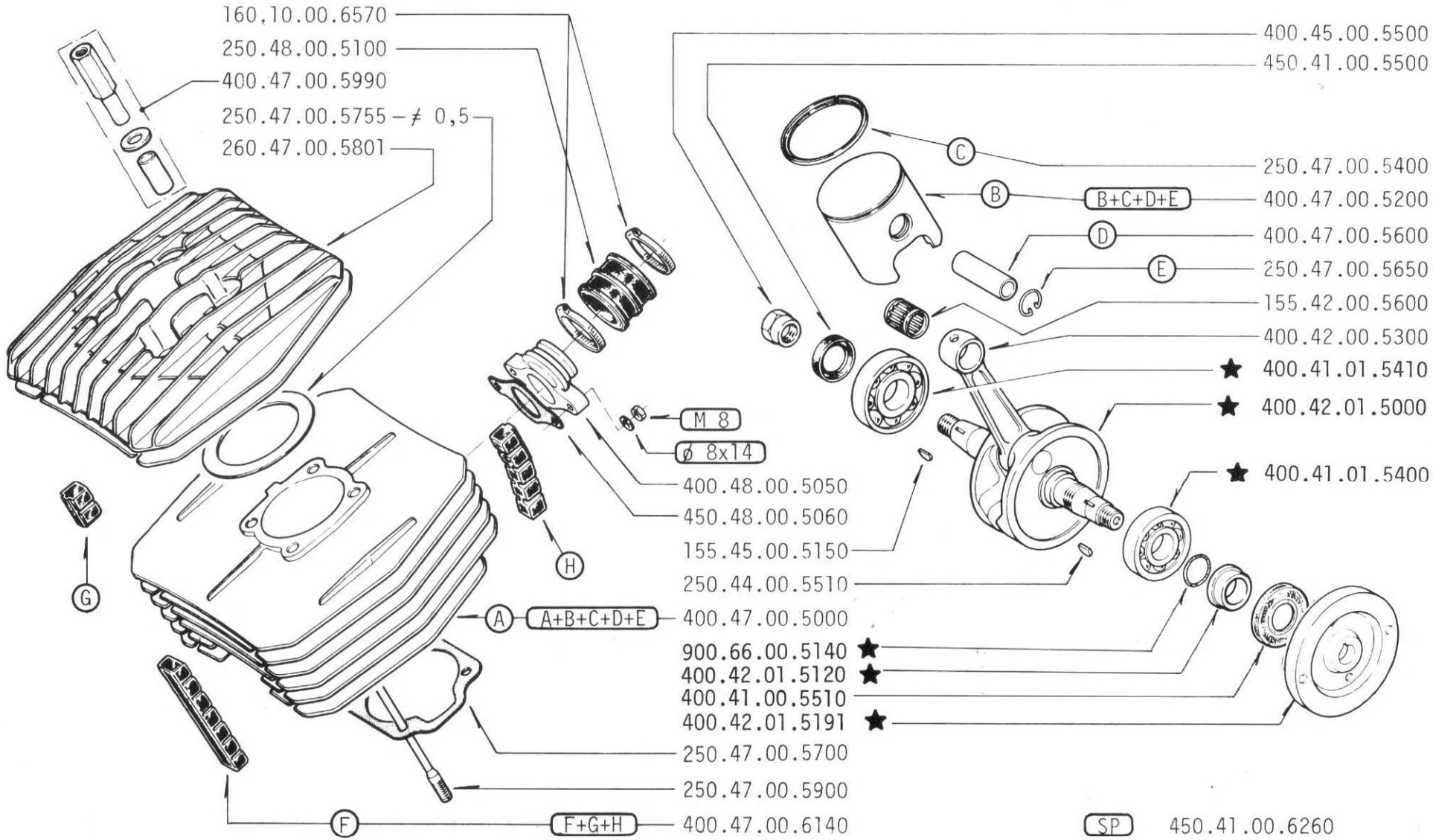
160.10.00.6570
250.48.00.5100
400.47.00.5990
250.47.00.5755 – ≠ 0,5
260.47.00.5801
400.45.00.5500
450.41.00.5500
C
250.47.00.5400
B
B+C+D+E
400.47.00.5200
D
400.47.00.5600
E
250.47.00.5650
155.42.00.5600
400.42.00.5300
★ 400.41.01.5410
★ 400.42.01.5000
★ 400.41.01.5400
M 8
ø 8x14
400.48.00.5050
450.48.00.5060
155.45.00.5150
250.44.00.5510
H
G
A
A+B+C+D+E
400.47.00.5000
900.66.00.5140 ★
400.42.01.5120 ★
400.41.00.5510
400.42.01.5191 ★
250.47.00.5700
250.47.00.5900
F
F+G+H
400.47.00.6140
SP
450.41.00.6260

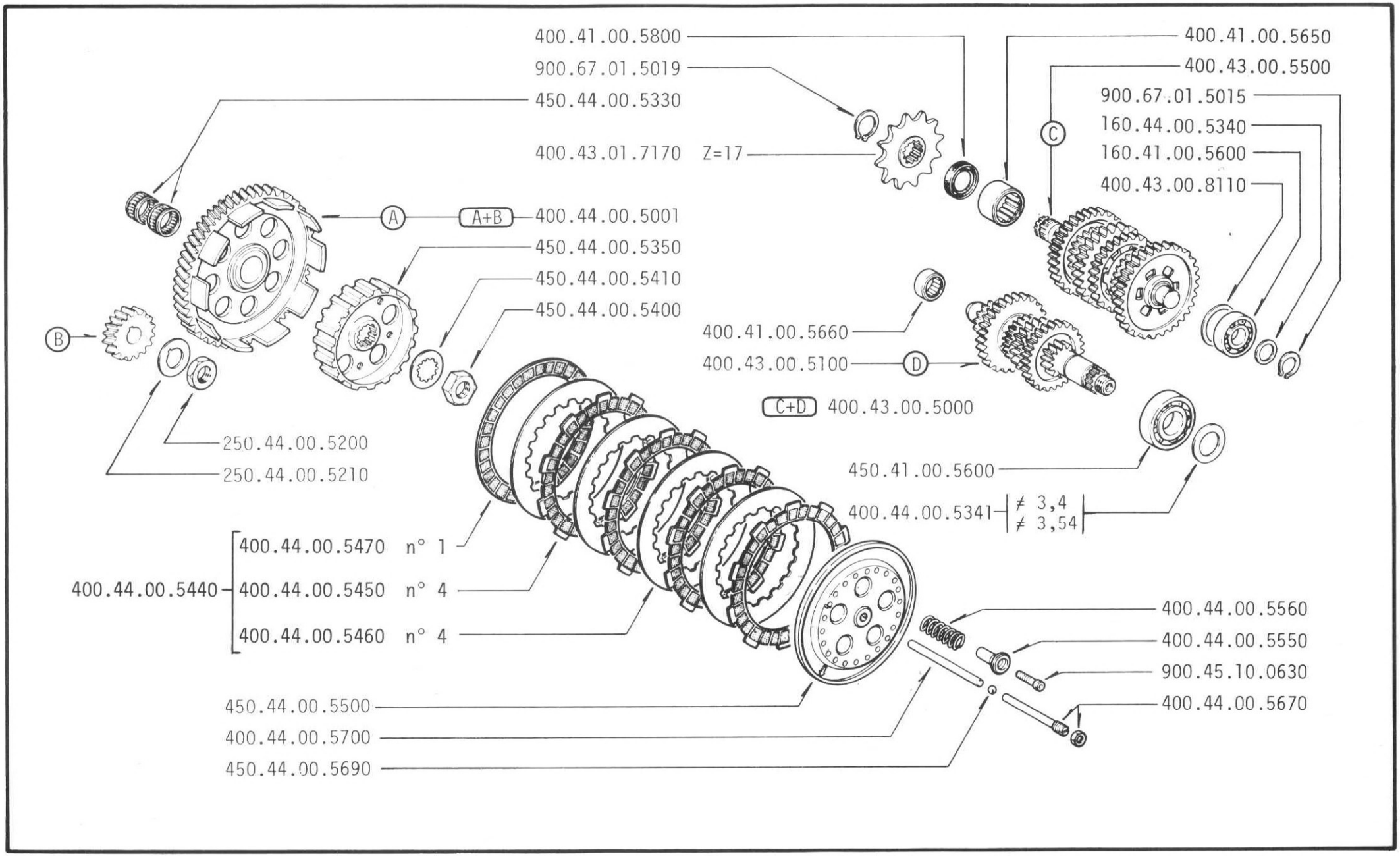
400.41.00.5800
900.67.01.5019
450.44.00.5330
400.43.01.7170 Z=17
400.41.00.5650
400.43.00.5500
900.67.01.5015
160.44.00.5340
160.41.00.5600
400.43.00.8110
C
A
A+B
400.44.00.5001
450.44.00.5350
450.44.00.5410
450.44.00.5400
B
400.41.00.5660
400.43.00.5100
D
C+D
400.43.00.5000
250.44.00.5200
250.44.00.5210
450.41.00.5600
400.44.00.5341
≠ 3,4
≠ 3,54
400.44.00.5440
400.44.00.5470 n° 1
400.44.00.5450 n° 4
400.44.00.5460 n° 4
400.44.00.5560
400.44.00.5550
900.45.10.0630
400.44.00.5670
450.44.00.5500
400.44.00.5700
450.44.00.5690

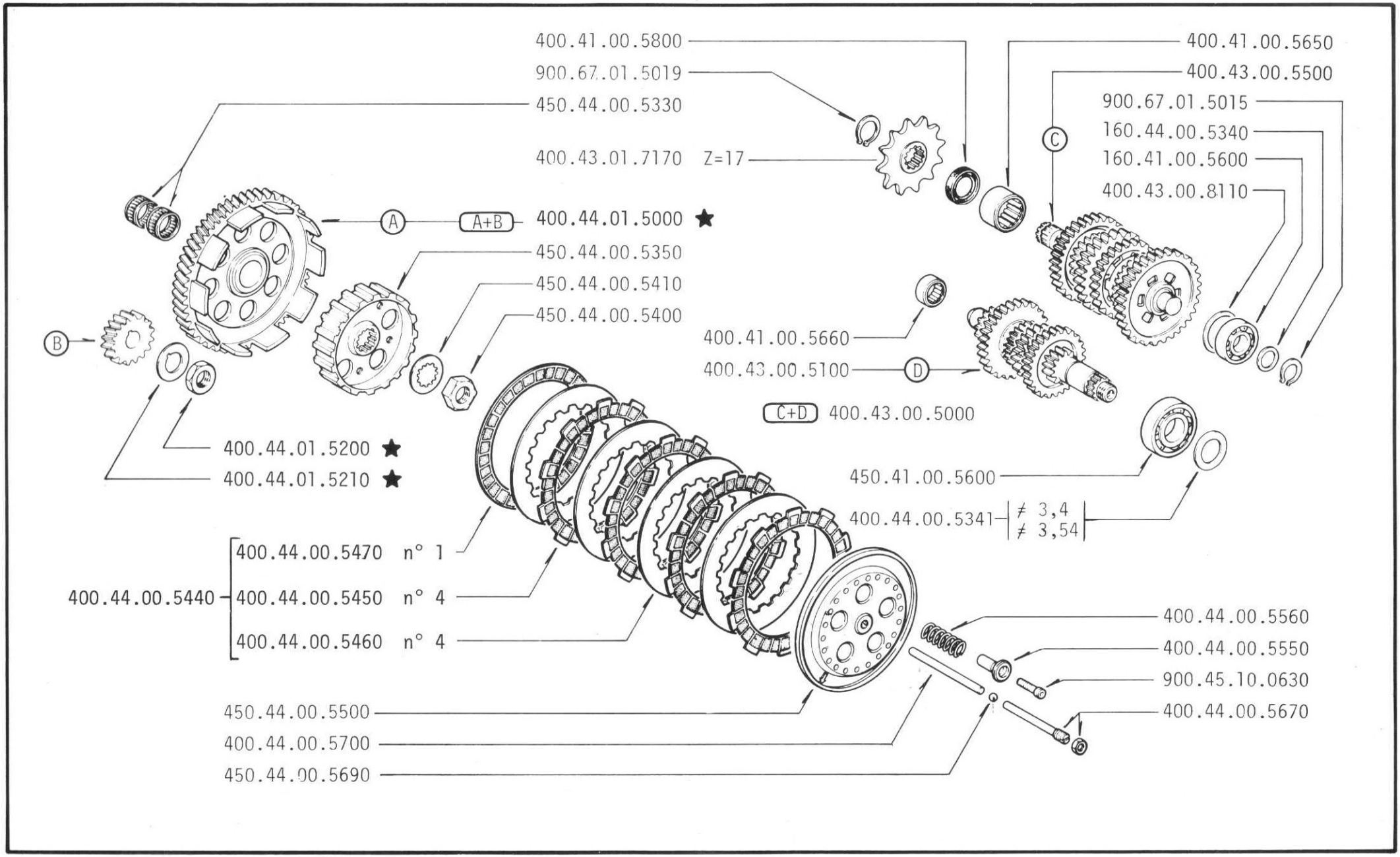
400.41.00.5800
900.67.01.5019
450.44.00.5330
400.43.01.7170 Z=17
400.41.00.5650
400.43.00.5500
900.67.01.5015
160.44.00.5340
160.41.00.5600
400.43.00.8110
C
A
A+B
400.44.01.5000 ★
450.44.00.5350
450.44.00.5410
450.44.00.5400
B
400.41.00.5660
400.43.00.5100
D
C+D
400.43.00.5000
400.44.01.5200 ★
400.44.01.5210 ★
450.41.00.5600
400.44.00.5341
≠ 3,4
≠ 3,54
400.44.00.5440
400.44.00.5470 n° 1
400.44.00.5450 n° 4
400.44.00.5460 n° 4
400.44.00.5560
400.44.00.5550
900.45.10.0630
400.44.00.5670
450.44.00.5500
400.44.00.5700
450.44.00.5690

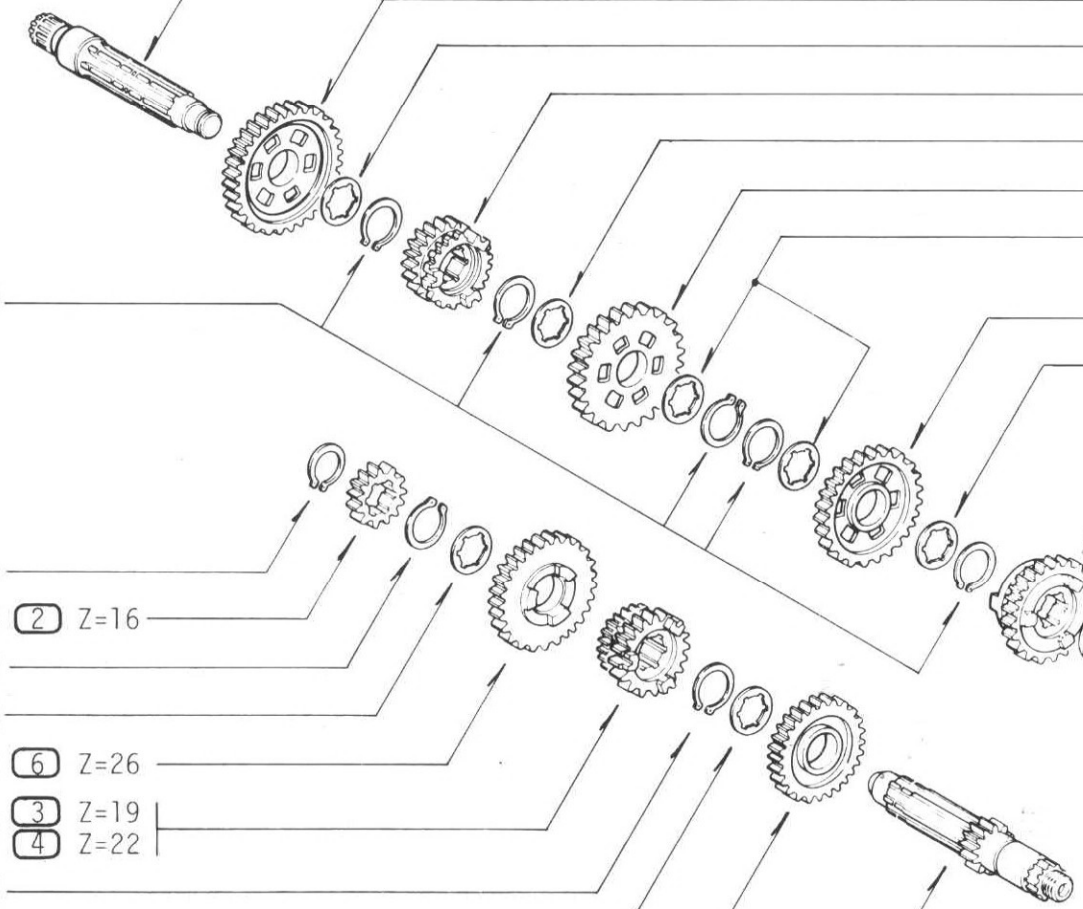

450.43.00.5600

(2) Z=35 400.43.00.5720

400.43.00.8000

(6) Z=24 400.43.00.5760

400.43.00.8000

(3) Z=32 400.43.00.5730

400.43.00.8000

900.67.01.5022

(4) Z=29 400.43.00.5740

400.43.00.8000

(5) Z=26 400.43.00.5750

400.43.00.8020

400.43.00.5790

900.67.01.5018

400.43.00.5320 (2) Z=16

160.43.00.8090

900.67.01.5020

400.43.00.8010

400.43.00.5360 (6) Z=26

400.43.00.5400 (3) Z=19 (4) Z=22

(1) Z=39 450.43.00.5710

900.67.01.5022

400.43.00.8000

400.43.00.5350 (5) Z=24

450.43.00.5200 (1) Z=12

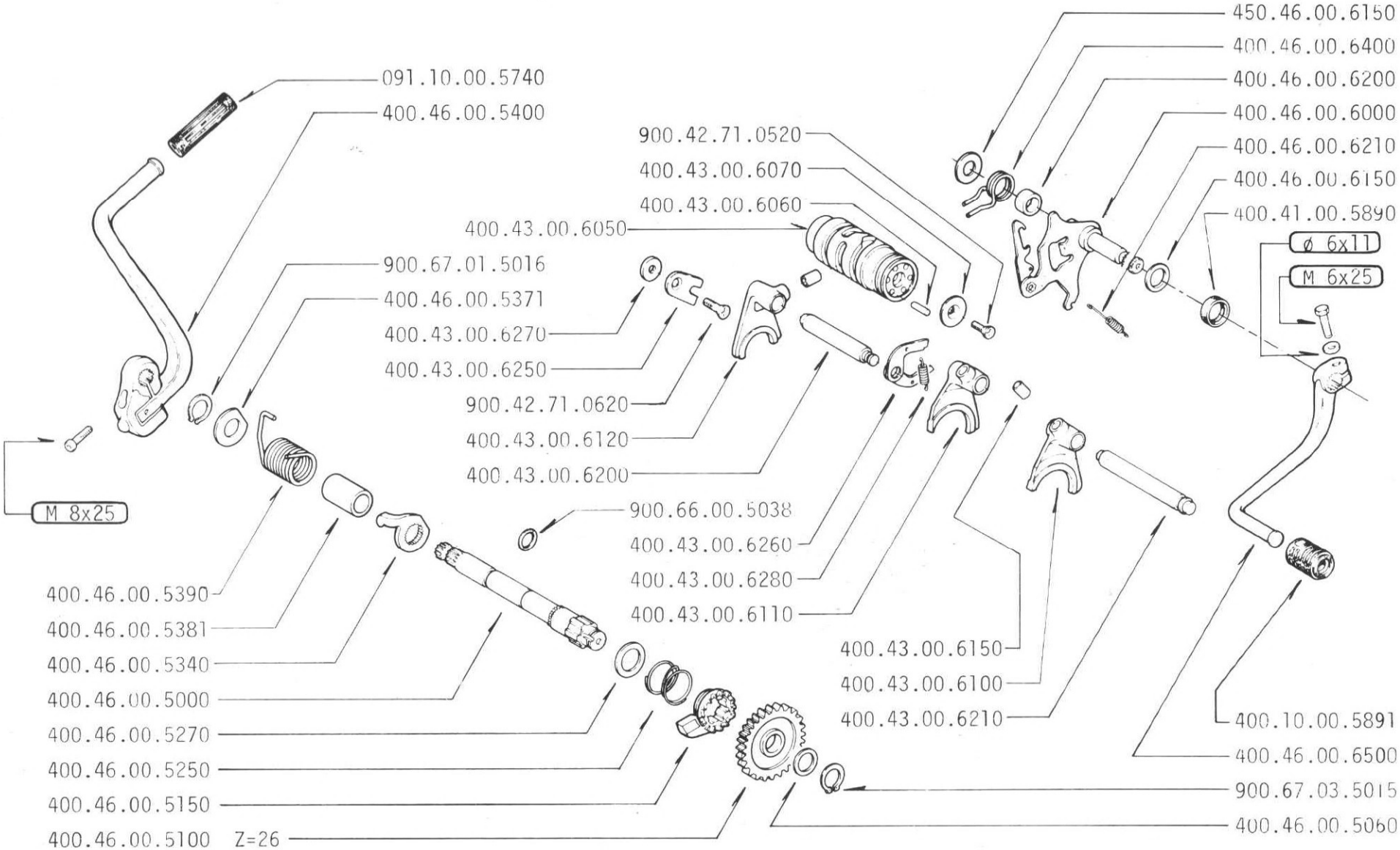
450.46.00.6150
400.46.00.6400
400.46.00.6200
400.46.00.6000
400.46.00.6210
400.46.00.6150
400.41.00.5890
ø 6x11
M 6x25
091.10.00.5740
400.46.00.5400
900.42.71.0520
400.43.00.6070
400.43.00.6060
400.43.00.6050
900.67.01.5016
400.46.00.5371
400.43.00.6270
400.43.00.6250
900.42.71.0620
400.43.00.6120
400.43.00.6200
M 8x25
900.66.00.5038
400.43.00.6260
400.43.00.6280
400.43.00.6110
400.46.00.5390
400.46.00.5381
400.46.00.5340
400.46.00.5000
400.46.00.5270
400.46.00.5250
400.46.00.5150
400.46.00.5100 Z=26
400.43.00.6150
400.43.00.6100
400.43.00.6210
400.10.00.5891
400.46.00.6500
900.67.03.5015
400.46.00.5060

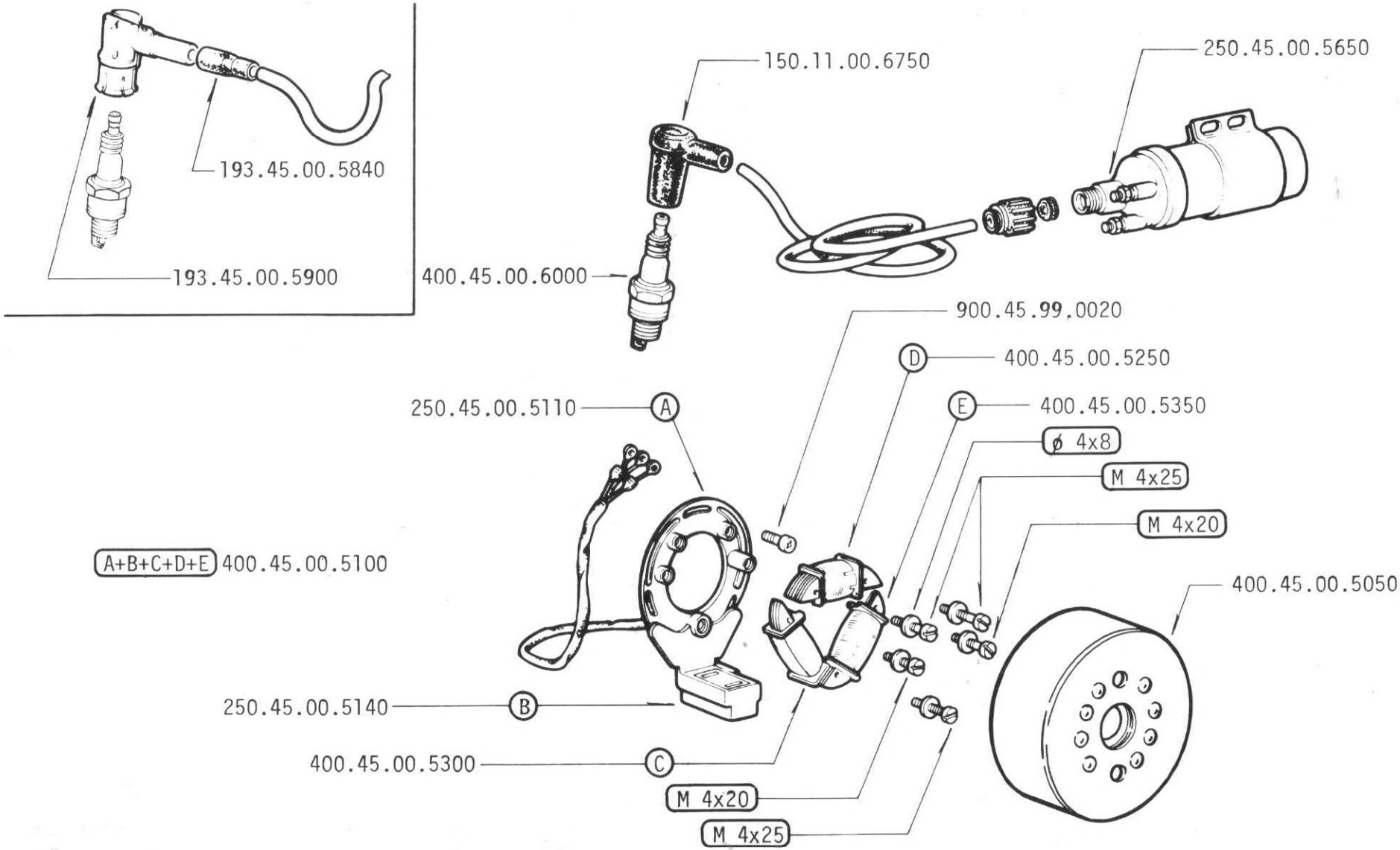
193.45.00.5840
193.45.00.5900
150.11.00.6750
250.45.00.5650
400.45.00.6000
900.45.99.0020
D 400.45.00.5250
250.45.00.5110 A
E 400.45.00.5350
ø 4x8
M 4x25
M 4x20
A+B+C+D+E 400.45.00.5100
400.45.00.5050
250.45.00.5140 B
400.45.00.5300 C
M 4x20
M 4x25

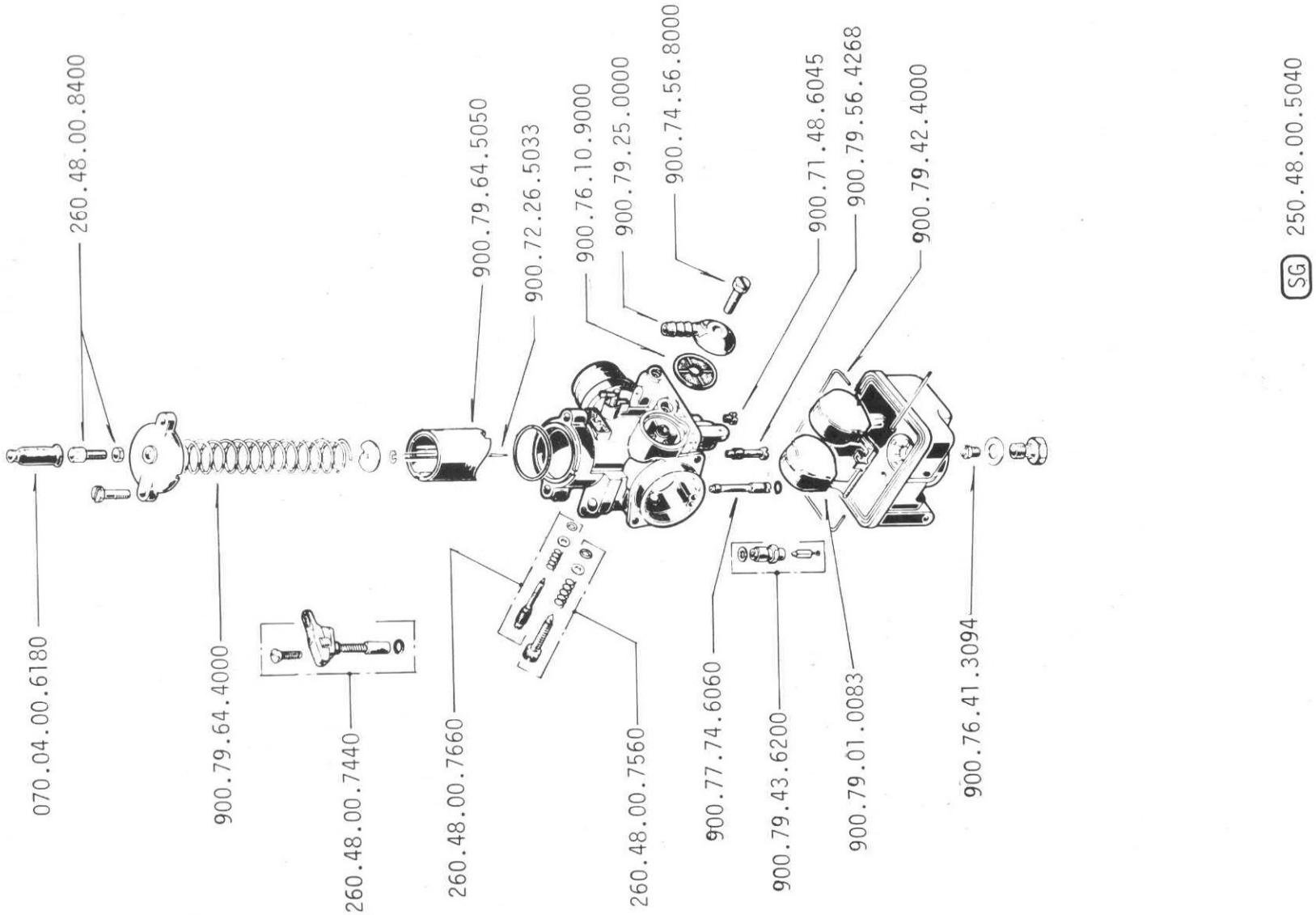

400.48.00.5000 Carburatore completo - Carburateur complet - Carburettor complet - Vergaser Komplett