CATALOGO PARTI DI RICAMBIO

TELAIO

TX 150 - Caballero

Regolarità Competizione 6 M

22061 BARZAGO (Como) Italy
via parini, 3 - tel. 031/860.281/2/3

FANTIC MOTOR

FABBRICA VEICOLI RICREATIVI
RECREATIONAL VEHICLES

Int.	Pos.	N. Disegno	Denominazione	Q.tà	n° Telaio Dal	Al
	1	150.01.5001	Telaio completo	1	0002630	
	-	151.02.5000	Forcella anteriore cpl	1	0002630	
	-	151.02.5810	Gamba forcella destra cpl	1	0002630	
	-	151.02.5800	Gamba forcella sinistra cpl	1	0002630	
	2	151.02.5270	Piastra superiore	1	0002630	
	3	151.02.5290	Piastra inferiore con canotto	1	0002630	
	4	151.02.5020	Asta forcella	2	0002630	
	5	151.02.5310	Fodero destro	1	0002630	
	6	151.02.5350	Fodero sinistro	1	0002630	
	7	151.02.5040	Molla forcella	2	0002630	
	8	151.02.5630	Distanziale molla forcella	2	0002630	
	9	151.02.5390	Gomma parapolvere	2	0002630	
	10	151.02.5480	Anello parapolvere	4	0002630	
	11	150.02.6150	Anello passacavo	1	0002630	
	12	151.02.5510	Asta ancoraggio molla cpl	2	0002630	
	13	151.02.5370	Albero	1	0002630	
	14	151.02.5550	Pistoncino	1	0002630	
	15	151.02.5920	Anello elastico	1	0002630	
	16	151.02.5650	Segmento in nylon	1	0002630	
	17	151.02.5850	Puntale forcella	1	0002630	
	18	151.02.5590	Rondella	1	0002630	
	19	151.02.5610	Seeger	1	0002630	
	20	151.02.5570	Anello di battuta contromolla	1	0002630	
	21	151.02.5580	Contromolla	1	0002630	
	22	151.02.5740	Anello a 3 fermi	1	0002630	
	23	151.02.5730	Valvola forcella	1	0002630	
	24	151.02.5430	Boccola in alluminio	1	0002630	
	25	151.02.5860	Seeger	1	0002630	
	26	151.02.5560	Tampone di fondo	1	0002630	
	27	151.02.5180	Guarnizione in alluminio	1	0002630	
	28	954.04.1230	Vite TCEI 12x30	1	0002630	
	29	151.02.5470	Anello elastico	2	0002630	
	30	944.06.0607	Vite scarico olio	2	0002630	
	31	150.02.5940	Anello di tenuta olio	2	0002630	
	32	951.01.0855	Vite bloccaggio fodero TE M8x55	1	0002630	
	33	966.48.0008	Dado M8 AB	1	0002630	
	34	151.02.5050	Tappi forcella	2	0002630	
	35	151.02.5620	Anello di tenuta per tappo	2	0002630	
	36	954.04.1050	Viti piastra forcella TCEI10x50	4	0002630	

Int.	Pos.	N. Dis
	37	151.02
	38	151.02
	39	954.04
	40	954.04
	41	150.02
	42	150.02
	43	150.02
	44	150.02
	45	150.02
	46	150.02
	47	150.02
	48	150.02
	49	150.02
	50	150.10
	51	150.05
	52	160.14
	53	090.05
	54	098.05
	55	090.05
	56	160.05
	57	150.05
	58	150.06
	59	131.06
	60	150.06
	61	131.06
	62	131.06
	63	131.06
	64	150.06
	65	150.06
	66	150.06
	67	150.06
	68	944.06
	69	969.50
	70	150.05
	71	010.05
	72	131.05
	73	153.09
	74	150.02
	75	150.02

+ - I particolari contrassegnati con (+) sono intercambiabili con quelli precedenti.

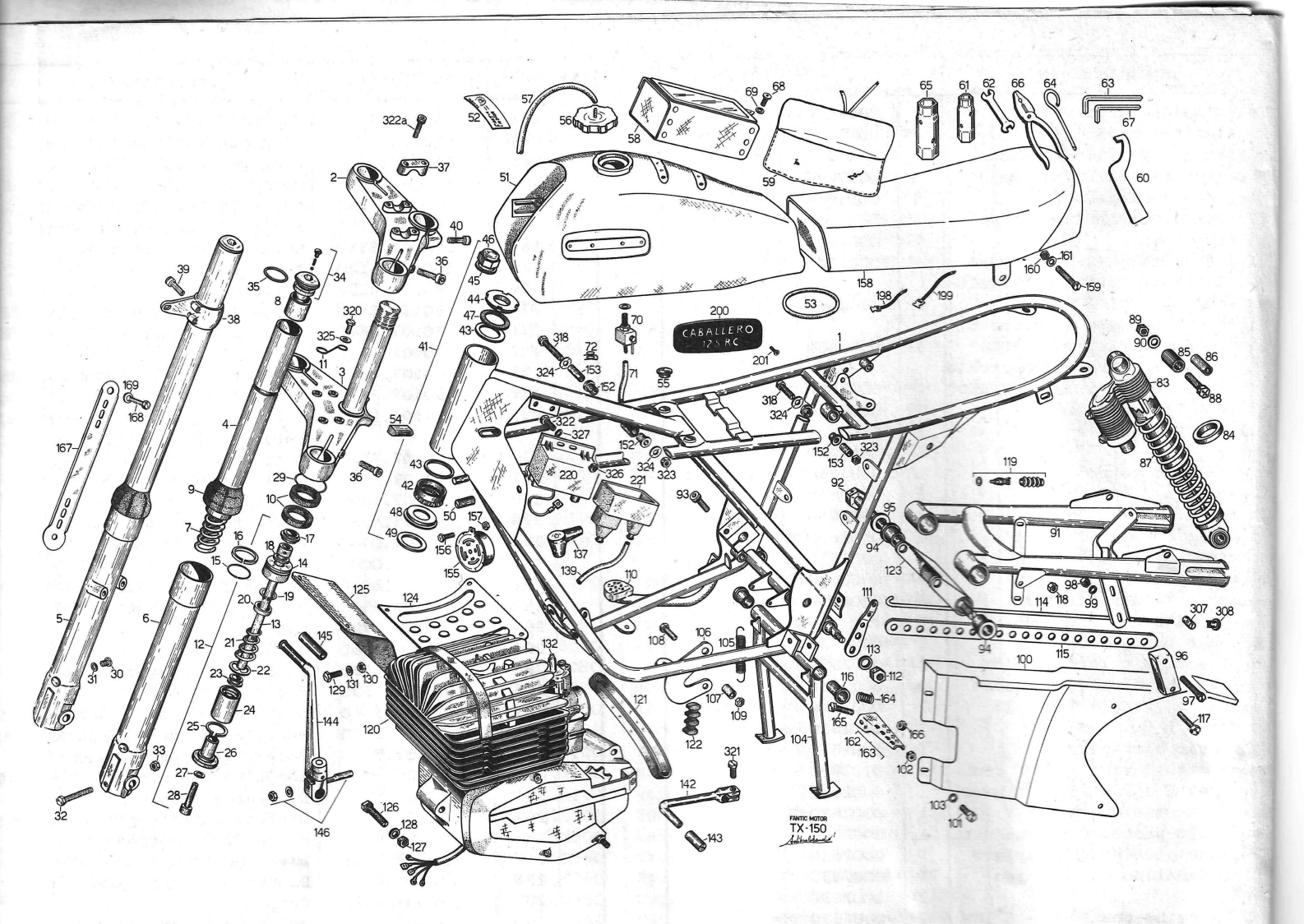

Denominazione	Q.tà	n° Telaio Dal	Al
Morsetti manubrio	2	0002630	
Fascette portafanali	2	0002630	
Viti fis.fascette TCEI M6x20	4	0002630	
Vite cannotto sterzo TCEI M8x35	1	0002630	
Serie sterzo completa	1	0002630	
Cuscinetto a rulli conici	2	0002630	
Anello interno appoggio cuscin	2	0002630	
Ghiera regolazione cromata	1	0002630	
Rondella per dado sterzo	1	0002630	
Dado bloccaggio sterzo	1	0002630	
Anelli para-acqua	2	0002630	
Dischetti base sterzo	1	0002630	
Rondella base sterzo	1	0002630	
Gommino fermasterzo	2	0002630	
Serbatoio	1	0002630	
Decal.olio "CASTROL" su serbat.	1	0002630	
Elastico fis.post.serbatoio	2	0002630	
Gommini appoggio ant. serbat.	2	0002630	
Gommini appoggio post.serbat.	2	0002630	
Tappo serbatoio	1	0002630	
Tubetto sfiato serbatoio	1	0002630	
Borsetta attrezzi su serbatoio	1	0002630	
Busta portaferri	1	0002630	
Chiave per ammortizzatori	1	0002630	
Chiave a tubo 17x21	1	0002630	
Chiave fissa 10x13	1	0002630	
Chiave esagonale mm 8	1	0002630	
Cacciavite a riccio Ø 8	1	0002630	
Chiave a tubo 22x27	1	0002630	
Pinza	1	0002630	
Chiave esagonale mm 6	1	0002630	
Viti fiss. borsetta TC M5x8	4	0002630	
Rondella Ø 5x15	4	0002630	
Rubinetto benzina	1	0002630	
Tubetto benzina	1	0002630	
Fascetta fiss.tubetto benzina	2	0002630	
Parafango anteriore	1	0002630	
Staffa porta parafango ant.	1	0002630	
Bussole distanziale staffa	4	0002630	

Int.	Pos.	N. Disegno	Denominazione
	76	090.10.5761	Paraspruzzi inferiore
	77	150.10.6841	Paraspruzzi superiore
	78	102.10.5931	Gommini silentblock per paraf
	79	092.10.5960	Bussole per silentblock paraf
	80	153.09.5010	Parafango posteriore
	81	102.10.5931	Gommini silentblock per paraf
	82	092.10.5960	Bussole per silentblock paraf
	83	150.01.5201	Ammortizzatori posteriori cpl
	84	150.01.5260	Parapolvere
	85	150.01.5210	Silentblock
	86	150.01.5220	Bussole
	87	150.01.5270	Molle ammortizzatori
	88	951.01.0835	Viti ammortizzatori TE M8x35
	89	963.48.0008	Dado ammortizzatori M 8 AB
	90	969.50.0008	Rondella Ø 8
	91	150.01.5100	Forcellone posteriore complet
	92	150.01.5120	Perno snodo forcellone cromat
	93	954.04.1035	Vite fiss.perno snodo forcel-lone TCEI M10x35
	94	150.01.5110	Bussola snodo forcellone
	95	150.01.5150	Rondella per dado perno forc.
	96	150.09.5260	Guidacatena
	97	951.01.0640	Vite fis.guidacatena TE M6x4
	98	963.48.0006	Dado M 6 AB
	99	969.50.0006	Rondella Ø 6
	100	150.09.5191	Carter catena
	101	944.01.0616	Vite fis.carter catena TE M6x1
	102	963.48.0006	Dado M 6 AB
	103	969.50.1806	Rondella Ø 6x18
	104	150.03.5300	Cavalletto completo
	105	150.03.5100	Molla cavalletto
	106	150.03.5020	Piastrina ancoraggio molla
	107	150.03.5090	Bussolina snodo piastrina
	108	944.01.0835	Vite fiss.piastrina TE M8x35
	109	966.48.0008	Dado M 8 AB
	110	150.03.5140	Pedale freno posteriore cpl
	111	150.03.5050	Levetta per asta freno post.
	112	966.48.0008	Dado fiss.levetta asta freno
	113	969.50.0008	Rondella Ø 8

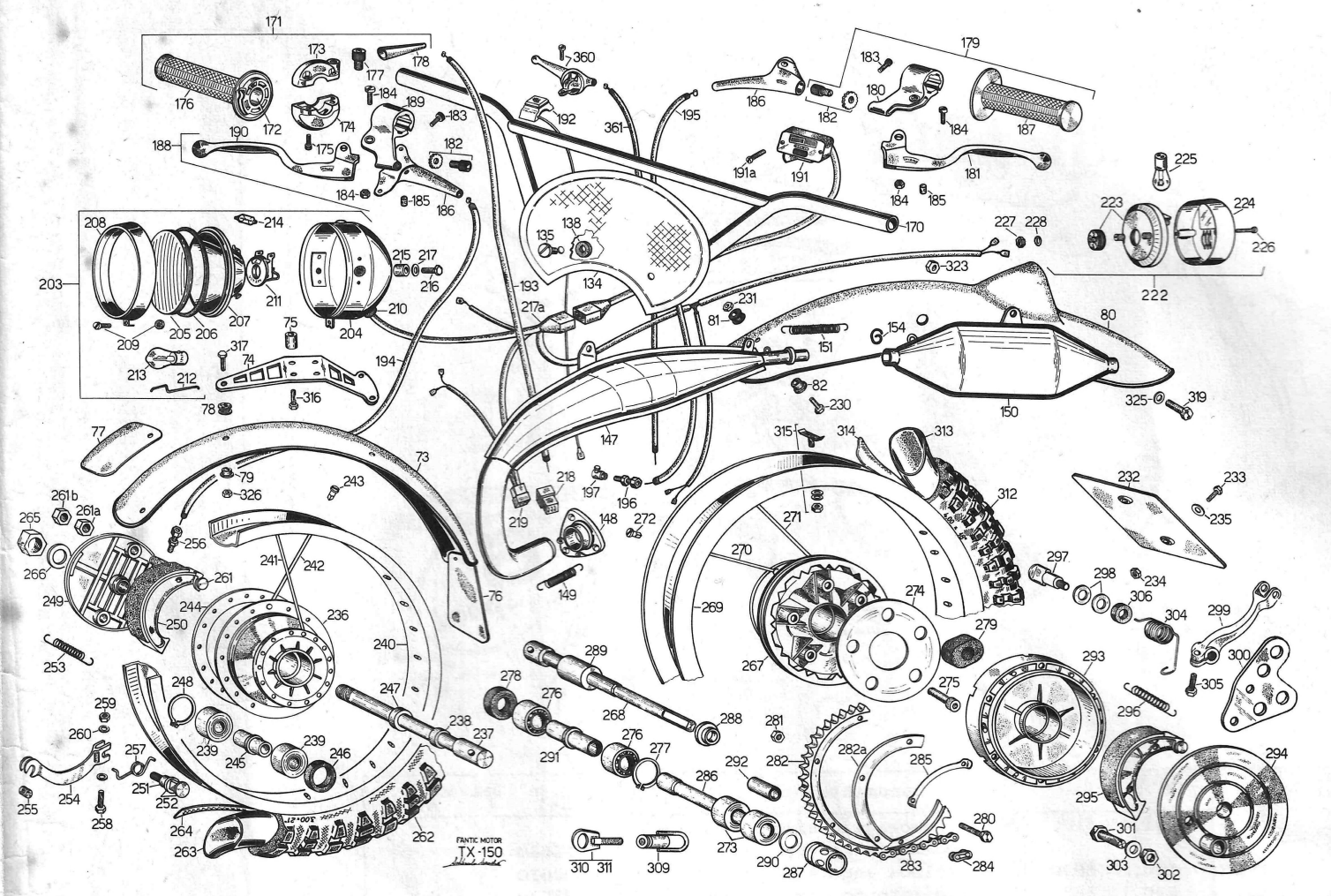

Q.tà	n° Telaio Dal	Al
1	0002630	
1	0002630	
3	0002630	
3	0002630	
1	0002630	
4	0002630	
4	0002630	
2	0002630	
2	0002630	
4	0002630	
4	0002630	
2	0002630	
4	0002630	
4	0002630	
8	0002630	
1	0002630	
1	0002630	
2	0002630	
1	0002630	
1	0002630	
1	0002630	
2	0002630	
2	0002630	
2	0002630	
1	0002630	
3	0002630	
3	0002630	
5	0002630	
1	0002630	
1	0002630	
1	0002630	
1	0002630	
1	0002630	
1	0002630	
1	0002630	
1	0002630	
1	0002630	
1	0002630	

Int.	Pos.	N. Disegno	Denominazione	Q.tà	n° Telaio Dal	Al
	114	150.04.5701	Asta freno posteriore	1	0002630	
	115	150.07.5860	Piastra ancoraggio freno post.	1	0002630	
	116	010.01.5110	Bussole snodo pedale freno	4	0002630	
	117	945.01.1015	Vite fiss.piastra ancoraggio freno TE MB 10x15	2	0002630	
	118	960.59.0010	Dado MB 10 AB	2	0002630	
	119	010.11.5560	Microinterruttore stop	1	0002630	
	120	150.13.5694	Motore con carburatore	1	0002630	
	121	151.13.5930	Inserto antivibr.su alette testa	2	0002630	
	122	150.13.5971	Inserto antivibrante su alette cilindro	6	0002630	
	123	150.10.6280	Supporto post. super. motore	1	0002630	
	124	150.10.5700	Piastra paramotore inferiore	1	0002630	
	125	150.10.5590	Tegolo parafango	1	0002630	
	126	951.01.0890	Vite fiss. motore TE M8x90	3	0002630	
	127	966.48.0008	Dado 8 AB	3	0002630	
	128	969.50.0008	Rondella Ø 8	3	0002630	
	129	944.01.0610	Viti piastra paramotore e tegolo paraf. TE M6x10	4	0002630	
	130	966.48.0006	Dado M 6 AB	4	0002630	
	131	969.50.0006	Rondella Ø 6	4	0002630	
	132	151.13.5761	Carburatore PHB 30 BS	1	0002630	
	133	150.10.7001	Fascetta fiss. carburatore	1	0002630	
	134	150.10.5040	Targa porta numero su forcella	1	0002630	
	135	150.06.5061	Viti fiss.targa alla forcella	2	0002630	
	136	150.13.5700	Tubetti per sfiato carburat.	2	0002630	
	137	150.11.6750	Cappuccio candela	1	0002630	
	138	150.10.6380	Gommini per targa anteriore	2	0002630	
	139	090.11.5570	Filo H.T. x cappuccio candela	1	0002630	
	142	150.13.5081	Leva cambio	1	0002630	
	143	150.10.5891	Gommino per leva cambio	1	0002630	
	144	150.13.5090	Leva avviamento snodata	1	0002630	
	145	091.10.5740	Gommino per leva avviamento	1	0002630	
	146	072.10.5730	Chiavetta per leva avviamento	1	0002630	
	147	150.13.5050	Camera espansione	1	0002630	
	148	150.13.5062	Flangia ancoraggio camera al cilindro	1	0002630	
	149	150.13.5070	Molla ancoraggio camera espan.	2	0002630	
	150	150.13.5100	Silenziatore x camera espans.	1	0002630	

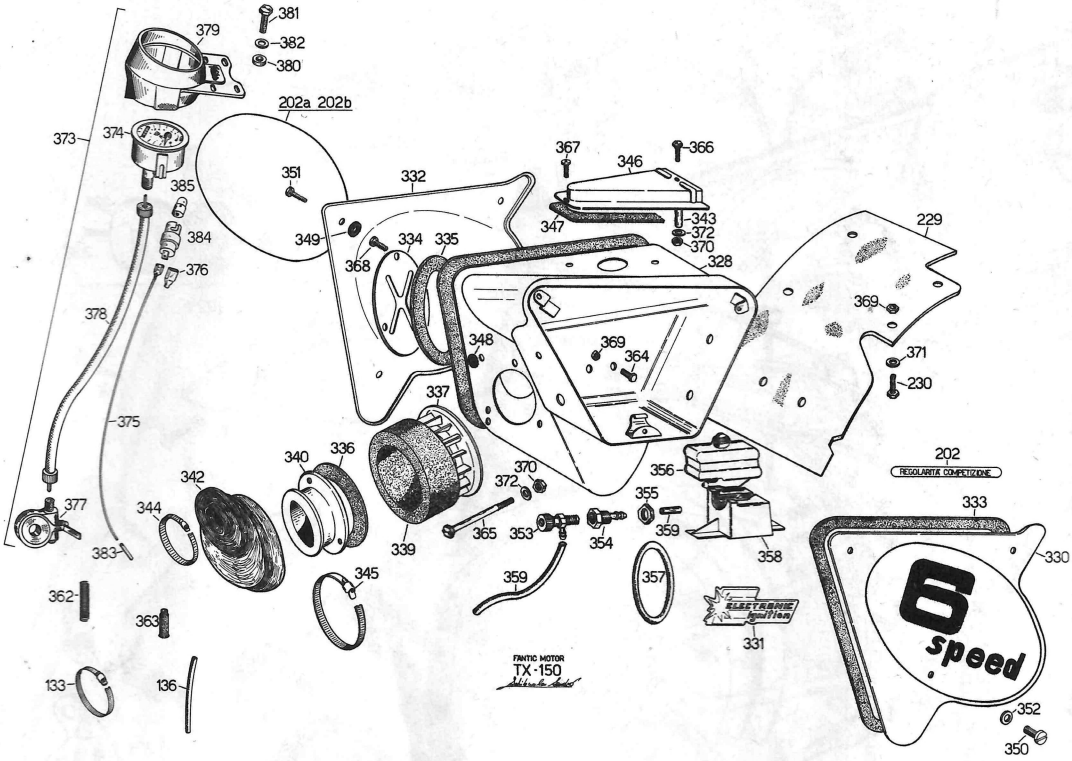

Int.	Pos.	N. Disegno	Denominazione	Q.tà	n° Telaio Dal	n° Telaio Al
	151	131.03.5100	Molla ancoraggio silenziatore alla camera espansione	1	0002630	
	152	120.10.6820	Silentblock ancoraggio silenz.	4	0002630	
	153	120.10.6830	Tubetto interno silentblock	2	0002630	
	154	150.13.5260	Guarnizione per silenziatore	1	0002630	
	155	150.11.5700	Claxon	1	0002630	
	156	944.01.0610	Vite fiss.claxon TE M6x10	1	0002630	
	157	966.48.0006	Dado 6 AB	1	0002630	
	158	150.06.5001	Sella completa	1	0002630	
	159	944.01.0625	Vite fiss. sella TE M6x25	2	0002630	
	160	966.48.0006	Dado M 6 AB	2	0002630	
	161	969.50.0006	Rondella Ø 6	2	0002630	
	162	150.03.6101	Pedana poggiapiedi destra cpl	1	0002630	
	163	150.03.6031	Pedana poggiapiedi sinistra cpl	1	0002630	
	164	098.10.5820	Molla ritorno poggiapiedi	2	0002630	
	165	951.01.0840	Vite fissaggio poggiapiedi	2	0002630	
	166	966.59.0008	Dado 8 AB	2	0002630	
	167	150.07.5870	Piastra ancoraggio freno ant.	1	0002630	
	168	944.01.0812	Vite fissaggio piastra	1	0002630	
	169	969.50.0008	Rondella Ø 8	1	0002630	
	170	150.04.5500	Manubrio	1	0002630	
	171	160.04.5000	Comando gas completo (MAGURA)	1	0002630	
	172	160.04.5800	Tubo gas nudo	1	0002630	
	173	160.04.5810	Semicalotta superiore	1	0002630	
	174	160.04.5820	Semicalotta inferiore	1	0002630	
	175	944.02.0516	Vite fissaggio semicalotte	2	0002630	
	176	160.04.5200	Manopola destra (MAGURA)	1	0002630	
	177	160.04.5730	Regolatore micrometrico gas	1	0002630	
	178	160.04.5750	Protezione trasmissione gas	1	0002630	
	179	150.04.5181	Comando frizione cpl (MAGURA)	1	0002630	
	180	160.04.5260	Portaleva	1	0002630	
	181	160.04.5230	Leva frizione	1	0002630	
	182	160.04.5890	Regolafilo freno e frizione cpl	2	0002630	
	183	944.02.0515	Viti fiss.portaleva TC M5x15	2	0002630	
	184	160.04.5140	Viti fiss. leva cpl	2	0002630	
	185	150.04.5150	Barilotto x leva freno e friz.	2	0002630	
	186	160.04.5941	Copertina di protezione leva	2	0002630	
	187	160.04.5210	Manopola sinistra (MAGURA)	1	0002630	
	188	150.04.5100	Comando freno cpl (MAGURA)	1	0002630	
	189	160.04.5110	Portaleva	1	0002630	
	190	160.04.5130	Leva freno	1	0002630	
	191	150.11.5500	Commutatore	1	0002630	
	191a	944.02.0426	Vite fis.commutatore TC M4x26	2	0002630	
	192	150.11.5590	Pulsante di massa	1	0002630	
	193	150.04.5302	Trasmissione gas	1	0002630	
	194	150.04.5402	Trasmissione freno anteriore	1	0002630	

Int.	Pos.	N. Disegno
	195	150.04.5432
	196	150.07.6120
	197	060.04.5440
	198	099.10.5010
	199	050.10.5011
	200	150.14.6080
	201	944.07.0305
	202	150.14.6030
	202a	150.14.6280
	202b	150.14.6290
	203	150.11.6000
	204	150.11.5100
	205	123.11.5020
	206	100.11.5260
	207	123.11.5030
	208	150.11.5050
	209	944.02.0515
	210	103.11.5160
	211	123.11.5090
	212	060.11.5060
	213	150.11.5070
	214	098.11.5080
	215	090.01.5010
	216	944.01.0815
	217	969.60.0008
	217a	150.11.5600
	218	123.11.5620
	219	123.11.5630
	220	150.11.6730
	221	150.11.6740
	222	150.11.6310
	223	133.11.6700
	224	133.11.6330
	225	150.11.5990
	226	133.11.6720
	227	960.48.0005
	228	969.60.0005
	229	150.10.6341
	230	154.01.0618
	231	966.48.0006
	232	150.10.5670
	233	944.01.0616
	234	966.48.0006
	235	969.50.1806
	-	150.07.5003
	-	150.07.5060
	236	150.07.5040
	237	150.07.5021
	238	150.07.5030
	239	150.07.5230
	240	150.07.5071
	241	150.07.5080
	242	150.07.5630
	243	150.07.5090
	244	150.07.5380
	245	150.07.5250
	246	150.07.5660
	247	150.07.5130
	248	150.07.5680
	-	150.07.5900
	249	150.07.5910
	250	150.07.5920
	251	090.07.5940
	252	969.50.1700
	253	130.07.5850
	254	150.07.5950
	255	060.04.5440
	256	150.07.6120
	257	150.07.5970
	258	944.01.0530
	259	966.48.0000
	260	969.50.0000
	261	150.07.5890
	261a	960.48.0010
	261b	966.48.0010
	262	150.12.3620

T
T
B
B
C
C
C
C
C
F
C
V
R
R
T
F
P
S
B

Int.	Pos.	N. Disegno	Denominazione	Q.tà	n° Telaio Dal	Al
	195	150.04.5432	Trasmissione frizione	1	0002630	
	196	150.07.6120	Regolafilo frizione	1	0002630	
	197	060.04.5440	Morsetti serrafilo frizione	1	0002630	
	198	099.10.5010	Fascette serrafilo (corta)	10	0002630	
	199	050.10.5011	Fascette serrafilo (lunga)	3	0002630	
	200	150.14.6080	Targhetta "CABALLERO 125 RC" su serbatoio	2	0002630	
	201	944.07.0305	Viti fiss.targhetta TPS M3x5	4	0002630	
	202	150.14.6030	Decal."REGOLARITA' COMPETIZIONE" su coperchi	2	0002630	
	202a	150.14.6280	Disco portanumero su coperchio destro con scritta "6 SPEED"	1	0002630	
	202b	150.14.6290	Disco portanumero su coperchio sinistro con scritta "6 SPEED"	1	0002630	
	203	150.11.6000	Proiettore anteriore cpl	1	0002630	
	204	150.11.5100	Calotta posteriore	1	0002630	
	205	123.11.5020	Vetro	1	0002630	
	206	100.11.5260	Guarnizione vetro	1	0002630	
	207	123.11.5030	Parabola	1	0002630	
	208	150.11.5050	Ghiera	1	0002630	
	209	944.02.0515	Vite per chiera TC M5x15	1	0002630	
	210	103.11.5160	Gommino passacavo	1	0002630	
	211	123.11.5090	Portalampada	1	0002630	
	212	060.11.5060	Mollette tenuta parabola	4	0002630	
	213	150.11.5070	Lamp. bulbo ant. 6V - 25/25W (attacco baionetta)	1	0002630	
	214	098.11.5080	Lamp. ant. a siluro 6V - 5W	1	0002630	
	215	090.01.5010	Bussole per fissaggio fanale	2	0002630	
	216	944.01.0815	Viti fiss. fanale TE M8x15	2	0002630	
	217	969.60.0008	Rondella Ø 8	2	0002630	
	217a	150.11.5600	Cablaggio elettrico	1	0002630	
	218	123.11.5620	Blocchetto 3 vie tipo "G" Fem.	1	0002630	
	219	123.11.5630	Blocchetto 3 vie tipo "G" Masc.	1	0002630	
	220	150.11.6730	Trasduttore elettronico	1	0002630	
	221	150.11.6740	Cappuccio protezione trasdutt.	1	0002630	
	222	150.11.6310	Fanalino posteriore completo	1	0002630	
	223	133.11.6700	Corpo fanalino con gommino	1	0002630	
	224	133.11.6330	Vetro	1	0002630	
	225	150.11.5990	Lamp.a bulbo post. 6V - 5/18W	1	0002630	
	226	133.11.6720	Viti vetro	2	0002630	
	227	960.48.0005	Dado M5	2	0002630	
	228	969.60.0005	Rondella Ø 5	2	0002630	
	229	150.10.6341	Grembiule prot.centrale aspir.	1	0002630	
	230	154.01.0618	Viti fiss.paraf.post.TE M6x18	4	0002630	
	231	966.48.0006	Dado M 6 AB	4	0002630	
	232	150.10.5670	Portatarga	1	0002630	
	233	944.01.0616	Viti fiss.portatarga TE M6x16	2	0002630	
	234	966.48.0006	Dado M 6 AB	2	0002630	
	235	969.50.1806	Rondella Ø 6x18	2	0002630	
	-	150.07.5003	Ruota anteriore completa	1	0002630	
	-	150.07.5060	Mozzo anteriore completo	1	0002630	
	236	150.07.5040	Mozzo anteriore nudo	1	0002630	
	237	150.07.5021	Perno ruota	1	0002630	
	238	150.07.5030	Distanziale x contachilometri	1	0002630	
	239	150.07.5230	Cuscinetti	2	0002630	
	240	150.07.5071	Cerchio	1	0002630	
	241	150.07.5080	Raggi con nipples Ø 3/3,5x231	18	0002630	
	242	150.07.5630	Raggi con nipples Ø 3/3,5x202	18	0002630	
	243	150.07.5090	Nipples	36	0002630	
	244	150.07.5380	Anello fiss. raggi al mozzo	1	0002630	
	245	150.07.5250	Distanziale interno	1	0002630	
	246	150.07.5660	Paraolio	1	0002630	
	247	150.07.5130	Distanziale sinistro	1	0002630	
	248	150.07.5680	Anello seeger	1	0002630	
	-	150.07.5900	Disco portaceppi cpl	1	0002630	
	249	150.07.5910	Disco portaceppi nudo	1	0002630	
	250	150.07.5920	Ceppi	2	0002630	
	251	090.07.5940	Camme	1	0002630	
	252	969.50.1708	Rondella Ø 8x17	2	0002630	
	253	130.07.5850	Molle ceppi	2	0002630	
	254	150.07.5950	Levetta freno	1	0002630	

Int.	Pos.	N.
	263	15
	264	09
	265	13
	266	13
	-	15
	-	15
	267	15
	268	15
	269	15
	270	15
	271	15
	272	15
	273	15
	274	15
	275	95
	276	15
	277	15
	278	15
	279	15
	280	95
	281	96
	282	15
	282a	16
	283	15
	284	15
	285	15
	286	15
	287	15
	288	15
	289	15
	290	15
	291	15
	292	15
	293	15
	-	15
	294	15
	295	15
	296	15
	297	13
	298	96
	299	15
	300	15
	301	95
	302	96
	303	96
	304	15
	305	94
	306	15
	307	15
	308	09
	309	16
	310	16
	311	16
	312	15
	313	15
	314	12
	315	16
	316	94
	317	94
	318	94
	319	94
	320	94
	321	94
	322	94
	322a	95
	323	96

Int.	Pos.	N. Disegno	Denominazione	Q.tà	n° Telaio Dal	Al
	263	150.12.3630	Camera d'aria	1	0002630	
	264	090.10.6000	Flap per ruota anteriore	1	0002630	
	265	130.07.5470	Dado perno ruota	1	0002630	
	266	130.07.5220	Rondella Ø 15	1	0002630	
	-	150.07.5293	Ruota posteriore completa	1	0002630	
	-	150.07.5301	Mozzo posteriore completo	1	0002630	
	267	150.07.5310	Mozzo posteriore nudo	1	0002630	
	268	150.07.5120	Perno ruota	1	0002630	
	269	150.07.5151	Cerchio	1	0002630	
	270	150.07.5160	Raggi con nipples Ø 3,5x199	18	0002630	
	271	150.07.5640	Raggi con nipples Ø 3,5/4x170	18	0002630	
	272	150.07.5170	Nipples	36	0002630	
	273	150.07.5670	Cuscinetti interni porta corona	2	0002630	
	274	150.07.5370	Piastra protezione parastrappi	1	0002630	
	275	954.04.1235	Viti fiss.piastra protezione parastrappi TCEI M12x13	5	0002630	
	276	150.07.5350	Cuscinetti mozzo	2	0002630	
	277	150.07.5690	Anello seeger	1	0002630	
	278	150.07.5650	Paraolio	1	0002630	
	279	150.07.5330	Gomma parastrappi	5	0002630	
	280	954.04.0740	Viti corona TE M7x40	6	0002630	
	281	960.48.0007	Dado M7	6	0002630	
	282	150.08.6030	Corona Z=54 (alluminio)	1	0002630	
	282a	160.07.5510	Anello per corona	1	0002630	
	283	150.08.6722	Catena 1/2x5/16	1	0002630	
	284	150.08.6360	Giunto catena	1	0002630	
	285	150.07.5520	Piastrine fermo viti corona	3	0002630	
	286	150.07.5530	Perno porta corona	1	0002630	
	287	150.07.5540	Bussola filettata porta corona	1	0002630	
	288	150.07.5550	Bussola distanziale parapolvere	1	0002630	
	289	150.07.5560	Distanziale parapolvere	1	0002630	
	290	150.07.5570	Rondella per bussola filettata	1	0002630	
	291	150.07.5140	Distanziale interno	1	0002630	
	292	150.07.5320	Distanz.interno porta corona	1	0002630	
	293	150.07.6020	Mozzo porta corona	1	0002630	
	-	150.07.5800	Disco portaceppi cpl post.	1	0002630	
	294	150.07.5810	Disco portaceppi post. nudo	1	0002630	
	295	150.07.5840	Ceppi	2	0002630	
	296	150.07.5850	Molle ceppi posteriori	2	0002630	
	297	131.07.5830	Camme	1	0002630	
	298	969.50.2208	Rondella per camme	2	0002630	
	299	150.07.5820	Levetta freno	1	0002630	
	300	150.07.5990	Piastra di rinforzo	1	0002630	
	301	951.01.1218	Vite fiss.piastra TE M12x18	1	0002630	
	302	960.48.0012	Dado M12	1	0002630	
	303	969.70.0012	Rondella Ø 12	1	0002630	
	304	150.07.5980	Molla ritorno levetta freno	1	0002630	
	305	944.01.0520	Vite fiss. levetta freno	1	0002630	
	306	150.07.5590	Silentblock levetta freno	2	0002630	
	307	150.07.5960	Barilotto per levetta freno	1	0002630	
	308	090.04.5710	Pomolo regolazione asta freno	1	0002630	
	309	160.08.5590	Ghiera tendicatena cpl	2	0002630	
	310	160.08.5570	Tendicatena sinistro cpl	1	0002630	
	311	160.08.5580	Tendicatena destro cpl	1	0002630	
	312	150.12.3600	Pneumatico posteriore 4.00x18"	1	0002630	
	313	150.12.3610	Camera d'aria	1	0002630	
	314	120.10.6021	Flap	1	0002630	
	315	160.07.5760	Staffa c/dado fiss.copertura	1	0002630	
	316	944.01.0845	Vite fiss.supporto parafango	4	0002630	
	317	944.01.0616	Vite fiss.parafango anteriore	3	0002630	
	318	944.01.0835	Vite fiss.silentblock espans.	2	0002630	
	319	944.01.0816	Vite fis.silenziatore TE M8x16	1	0002630	
	320	944.01.0812	Vite fiss.anello passacavo su forcella TE M8x12	1	0002630	
	321	944.01.0720	Vite fiss.leva cambio TE M7x20	1	0002630	
	322	944.01.0616	Vite fiss.trasduttore elettronico TE M6x16			
	322a	954.04.0835	Vite fiss.morsetti manubrio TCEI 8x35	2	0002630	
	323	966.48.0008	Dado autobloccante fis. silentblock espans., silenziatore M 8 AB	3	0002630	
	324	969.54.2408	Rondella piana per silentblock camera espansione Ø 8x24 sp.1,5	4	0002630	
	325	969.50.0008	Rondella piana per anello passacavo su forcella, silenziat.	3	0002630	
	326	966.48.0006	Dado autobloc.fis.paraf.ant. e trasduttore elettronico M6AB	5	0002630	
	327	960.50.0006	Rondella piana x trasdut.Ø 6	4	0002630	
	-	150.10.6800	Gruppo aspirazione cpl	1	0002630	
	328	150.10.6440	Cassetta aspirazione nuda	1	0002630	

Int.	Pos.	N. Disegno
	330	150.06.5050
	331	160.14.6270
	332	150.06.5270
	333	150.06.5290
	334	150.10.6500
	335	150.10.6350
	336	150.10.6360
	337	150.10.6470
	339	150.10.5900
	340	150.10.6460
	342	150.10.6530
	343	150.10.6390
	344	150.10.6571
	345	150.10.6270
	346	150.10.6450
	347	150.10.6510
	348	150.10.5930
	349	150.10.6380
	350	150.06.5061
	351	150.06.5070
	352	150.06.5080
	353	150.10.5230
	354	150.10.5220
	355	150.20.5120
	356	150.10.5200
	357	090.05.5180
	358	150.10.5210
	359	060.05.5100
	360	095.04.5900
	361	150.04.5950
	362	150.04.5960
	363	070.10.5790
	364	944.01.0616
	365	951.01.0570
	366	944.01.0540
	367	944.06.0510
	368	944.02.0510
	369	966.48.0006
	370	966.48.0005
	371	969.50.1806
	372	969.50.0005
	373	150.10.6600
	374	131.10.5601
	375	150.11.5960
	376	144.11.5970
	377	150.10.5610
	378	130.10.5620
	379	090.10.5980
	380	150.02.5930
	381	944.01.0845
	382	969.50.0008
	383	150.11.5950
	384	131.11.5980
	385	150.11.5990

Int.	Pos.	N. Disegno	Denominazione	Q.tà	n° Telaio Dal	Al
	330	150.06.5050	Coperchio sinistro	1	0002630	
	331	160.14.6270	Decal. "ELECTRONIC IGNITION"	1	0002630	
	332	150.06.5270	Coperchio destro	1	0002630	
	333	150.06.5290	Guarnizione per coperchio destro e sinistro	2	0002630	
	334	150.10.6500	Coperchio chius.cassetta asp.	1	0002630	
	335	150.10.6350	Guarnizione x coperchio asp.	1	0002630	
	336	150.10.6360	Guarnizione tra bocchettone e cassetta filtro	1	0002630	
	337	150.10.6470	Flangia porta filtro	1	0002630	
	339	150.10.5900	Filtro aria	1	0002630	
	340	150.10.6460	Bocchettone ancorag.manicotto	1	0002630	
	342	150.10.6530	Manicotto di raccordo	1	0002630	
	343	150.10.6390	Distanziale fiss.post.tegolo	1	0002630	
	344	150.10.6571	Fascetta fiss. manicotto su carburatore	1	0002630	
	345	150.10.6270	Fascetta fis.manicotto su filtro	1	0002630	
	346	150.10.6450	Tegolo protez.ingresso cassetta aspirazione	1	0002630	
	347	150.10.6510	Guarnizione per tegolo	1	0002630	
	348	150.10.5930	Dischetto in gomma per cassetta destra	3	0002630	
	349	150.10.6380	Gommini distanziali fissaggio coperchio destro copri aspir.	4	0002630	
	350	150.06.5061	Viti fiss.coperchio sinistro	3	0002630	
	351	150.06.5070	Viti fiss. coperchio destro	3	0002630	
	352	150.06.5080	Rondelle fis.coperchio sinist.	1	0002630	
	353	150.10.5230	Rubinetto a spillo	1	0002630	
	354	150.10.5220	Raccordo fis. rubinetto	1	0002630	
	355	150.20.5120	Dado fis.rubinetto alla scat.	1	0002630	
	356	150.10.5200	Serbatoio olio cpl di tappo	1	0002630	
	357	090.05.5180	Elastico fiss.serbatoio olio	1	0002630	
	358	150.10.5210	Supporto serbatoio olio	1	0002630	
	359	060.05.5100	Tubetto in gomma	2	0002630	
	360	095.04.5900	Levetta comando starter	1	0002630	
	361	150.04.5950	Trasmissione starter	1	0002630	
	362	150.04.5960	Spirale protez.trasm.starter	1	0002630	
	363	070.10.5790	Cappuccio x trasm.gas e starter	2	0002630	
	364	944.01.0616	Vite fiss.cassetta spirazione	7	0002630	
	365	951.01.0570	Vite fis.flangia porta filtro	3	0002630	
	366	944.01.0540	Vite fiss. tegolo TE M5x40	1	0002630	
	367	944.06.0510	Vite fiss. tegolo TC M5x10	1	0002630	
	368	944.02.0510	Vite fis.coperchio chius.cass.	3	0002630	
	369	966.48.0006	Dado cassetta aspirazione	7	0002630	
	370	966.48.0005	Dado flangia porta filtro, tegolo protez.cass.asp. M 5 AB	5	0002630	
	371	969.50.1806	Rondella cass. asp. Ø 6x18	7	0002630	
	372	969.50.0005	Rondella Ø 5	10	0002630	
			A RICHIESTA			
	373	150.10.6600	Contachilometri completo	1	0002630	
	374	131.10.5601	Tachimetro contachilometri	1	0002630	
	375	150.11.5960	Filo x illuminaz.tachimetro	1	0002630	
	376	144.11.5970	Cappuccio per faston	1	0002630	
	377	150.10.5610	Rinvio per tachimetro	1	0002630	
	378	130.10.5620	Trasmissione per tachimetro	1	0002630	
	379	090.10.5980	Supporto per tachimetro	1	0002630	
	380	150.02.5930	Bussoline appoggio supporto contachilometri	4	0002630	
	381	944.01.0845	Vite fissaggio tachimetro	4	0002630	
	382	969.50.0008	Rondelle Ø 8	4	0002630	
	383	150.11.5950	Spinetta maschio	1	0002630	
	384	131.11.5980	Portalampada	1	0002630	
	385	150.11.5990	Lampada a bulbo 12V - 3W	1	0002630	

Printed in Italy - Marzo 1976

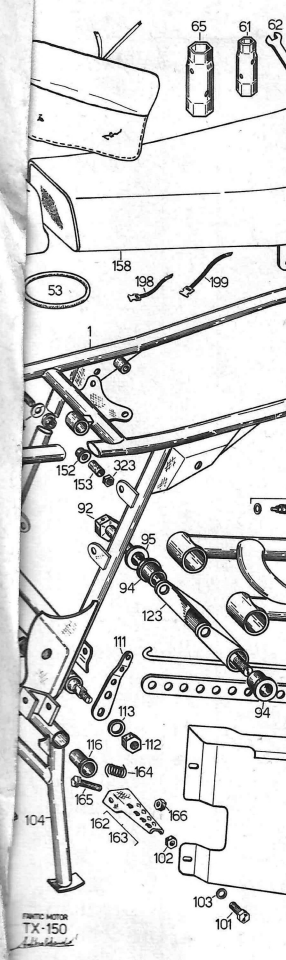

N. Disegno	
090.10.5761	Paras
150.10.6841	Paras
102.10.5931	Gomm
092.10.5960	Busso
153.09.5010	Paraf
102.10.5931	Gomm
092.10.5960	Busso
150.01.5201	Ammor
150.01.5260	Parap
150.01.5210	Siler
150.01.5220	Busso
150.01.5270	Molle
951.01.0835	Viti
963.48.0008	Dado
969.50.0008	Ronde
150.01.5100	Force
150.01.5120	Perno
954.04.1035	Vite lone
150.01.5110	Busso
150.01.5150	Ronde
150.09.5260	Guida
951.01.0640	Vite
963.48.0006	Dado
969.50.0006	Ronde
150.09.5191	Carte
944.01.0616	Vite
963.48.0006	Dado
969.50.1806	Ronde
150.03.5300	Caval
150.03.5100	Molla
150.03.5020	Piast
150.03.5090	Busso
944.01.0835	Vite
966.48.0008	Dado
150.03.5140	Pedal
150.03.5050	Levet
966.48.0008	Dado
969.50.0008	Ronde